Manuel du Propriétaire
Owner's Manual -Manuale del Proprietario
Eignerhandbuch- Manual del propietario

Tome 2 - Volume 2- Teil 2 - Tomo 2

YACHTLINE

440

Edition 1

Register your boat today on the

Club Zodiac™

www.zodiac-nautic.com/club-zodiac

Get a Warranty extension of

1 YEAR

for your new boat*

*See Zodiac Nautic Warranty terms & conditions

FR Enregistrez votre bateau dès aujourd'hui sur le "Club Zodiac" www.zodiac-nautic.com/club-zodiac. **Bénéficiez d'une extension de 1 an de Garantie constructeur pour l'achat d'un bateau neuf*** *voir conditions générales de la garantie Zodiac Nautic

ES Registre su embarcación ahora en el "Club Zodiac" ,www.zodiac-nautic.com/club-zodiac. **beneficiese de una extensión de garantía de un año, en la compra de una embarcación nueva*.** *Ver las condiciones generales de la garantía Zodiac Nautic

IT Registri il suo battello oggi sul "Club Zodiac" www.zodiac-nautic.com/club-zodiac. **Beneficierà dell'estensione di un anno di Garanzia costruttore sull'acquisto di un battello nuovo*.** *vedere le condizioni generali della garanzia Zodiac Nautic

DE Registrieren Sie Ihr Boot heute im "Club Zodiac" www.zodiac-nautic.com/club-zodiac. **Erhalten Sie die 1-jährige Garantieerweiterung für Ihr neues Boot.*** *Siehe Zodiac Nautic Garantiebedingungen

FRANCAIS

TOME 2
DESCRIPTION - FLOTTEUR
SYSTEME DE PROPULSION
INSTALLATION ET CIRCUITS

SOMMAIRE

	PAGE
⇨ I - DESCRIPTIONS GENERALES	
I-1-Caractéristiques techniques ----------	2 - 3
I-2-Inventaire ----------	4 - 5
I-3-Localisation des éléments----------	6 - 7
I-4-Manutention ----------	8 - 9
⇨ II - FLOTTEUR	
II-1-Montage du flotteur sur la coque----------	10
II-2-Fixation de la bavette----------	11
II-3-Système de gonflage----------	12
II-4-Pression ----------	12 -14
⇨ III - SYSTEME DE PROPULSION	15
⇨ IV - INSTALLATION ET CIRCUITS	
IV-1-Installation de carburant ----------	16 - 18
IV-2-Schéma électrique----------	19
IV-3-Batterie----------	20
IV-4-Branchement d'options----------	21 - 24
IV-5-Fonctionnement pompe de cale----------	24
⇨ V – AUTOCOLLANTS DE SECURITE	
V-1-Position des autocollants ----------	25 - 26
V-2-Descriptif des autocollants----------	26 - 27

DESCRIPTION - Caractéristiques techniques

I -1-CARACTERISTIQUES TECHNIQUES

Dimensions		
		YL 440
	(m)	4.20
	(ft)	14‘ 5“
	(m)	2.80
	(ft)	9‘ 2“
	(m)	1.86
	(ft)	6‘ 1“
	(m)	0.94
	(ft)	3‘ 1“
Ø	(m)	0.45
	(ft)	1‘6“

Catégorie de conception	
CE (Directive 94/25/CE)	C

Capacité		
		YL 440
(ISO)		6
Maximum	**Kg** (1)	850
	lb. (1)	1874
	Kg (2)	273
	lb. (2)	602
Compartiment		3

Motorisation			
Long			**YL 440**
	Puissance MINI recommandée	CV (3)	30
		KW (3)	23
	Puissance MAXI recommandée	CV	50
		kW	38
	Puissance MAXI autorisée	CV (3)	60
		kW (3)	45
Maximum	Poids MAXI moteur	Kg	119
		Lbs	262

Dimensions		
		YL 440
a	a (4)	3.98m
		13‘1“
b	b (4)	1.49m
		4‘ 11’’
c	c (4)	1.03m
		3‘ 5’’

DESCRIPTION - Caractéristiques techniques

NOTE	**Tolérances sur les dimensions : +/- 4%**

NOTE	**(1) La charge maximale autorisée a été calculée selon la norme ISO 6185. Il est recommandé de naviguer avec précaution lorsque le bateau est chargé au maximum.** **(2) Poids indiqués hors accessoires** **(3) Les puissances recommandées correspondent à une exploitation optimale des capacités du bateau pour une charge moyenne (4 personnes).** **(4) Dimensions de la coque sans flotteur.** **Utilisez la puissance maximale autorisée avec une extrême prudence (voir Tome 1 du manuel chapitre "Conseils de navigation").**

ATTENTION	**LA CHARGE MAXIMUM INDIQUEE SUR LA PLAQUE CONSTRUCTEUR NE DOIT PAS ETRE DEPASSEE. LA CHARGE MAXIMUM COMPREND LA MASSE DU MOTEUR, DU CARBURANT, DES ACCESSOIRES, DES PASSAGERS ET DE LEUR EQUIPEMENT ET TOUT AUTRE TYPE DE CHARGEMENT.**

ATTENTION	**NE PAS STOCKER DE PRODUITS INFLAMMABLES DANS LE COMPARTIMENT ARRIERE. LE STOCKAGE D'UN RESERVOIR D'APPOINT EST FORMELLEMENT INTERDIT.**

DESCRIPTION - Inventaire

I -2-INVENTAIRE

COQUE
• Coque polyester
• Pont contremoulé antidérapant
• Tableau arrière rapporté et carène à « flaps »
• Console avec rangement
• 1 Anneau d'étrave
• 1 Coffre à mouillage + coffre devant console + coffre bâbord avant
• 1 Coffre arrière
• 6 Sièges avec sellerie
• 2 Taquets d'amarrage arrière
• 1 Marche pied polyester avant avec taquet d'amarrage feux de navigation et leds
• 1 Mât de feu blanc pliable et amovible
• 1 Lumière de pont
• 3 Cadènes articulées de levage
• 2 Cadènes de traction
• 2 Vides-vite de pont + 1 Nable de coque

FLOTTEUR
• Flotteur amovible
• Tissu Neoprene Hypalon 1100 decitex
• Valves Easy-Push
• Bande antiragage à profil large
• 8 Poignées
• Renforts de cônes

CONSOLE
• Volant et commande de direction à distance
• 3 Interrupteurs
• prise allume-cigare
• Boîte à gants

DESCRIPTION - Inventaire

EQUIPEMENT STANDARD
• 1 Réservoir fixe (50 litres + transmetteur jauge carburant + séparateur eau/essence) avec évent et dispositif anti-débordement
• Feux de navigation et lumières de pont
• 1 Bac à batterie
• 1 Coupe batterie
• Pré-équipement électrique pour ajout d'accessoires supplémentaires (*)
• 1 Pompe de cale
• 2 Pagaies
• 1 Gonfleur à pied
• 1 Mallette de réparation
• 1 Manuel du propriétaire (2 tomes)
• 1 Bouchon manomètre

ACCESSOIRES EN OPTION
• Kit de levage
• Echelle de bain
• Dossier arrière
• Pont en teck synthétique
• Saute vent

DESCRIPTION – Localisation des éléments

I -3-LOCALISATION DES ELEMENTS

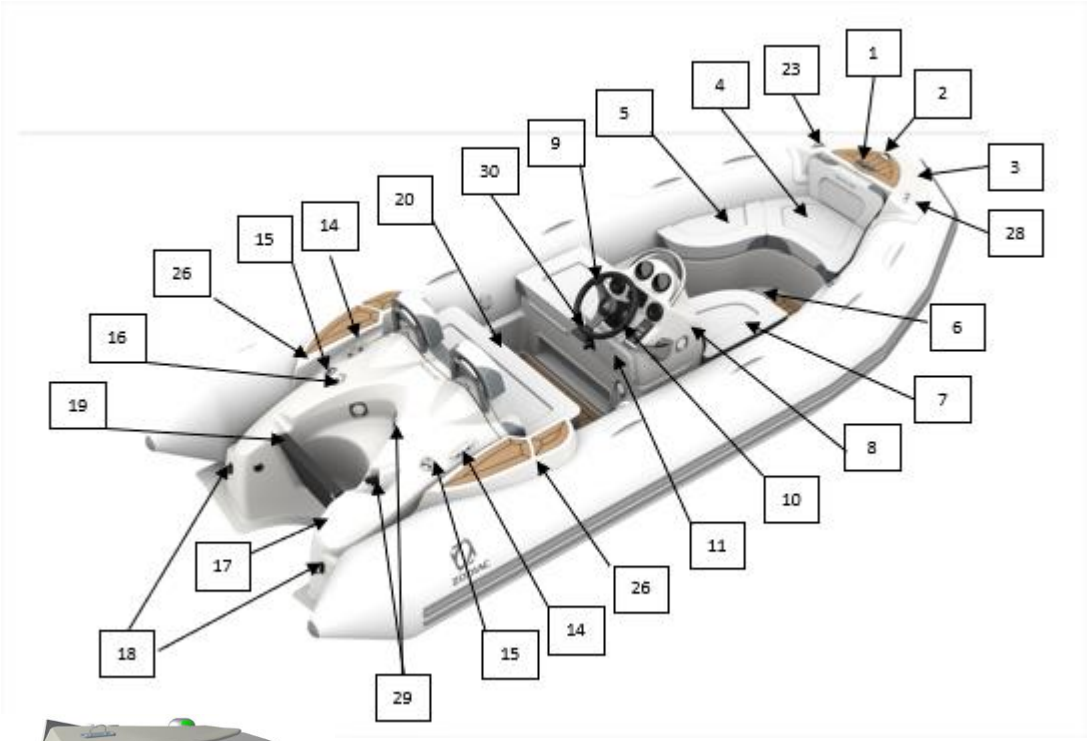

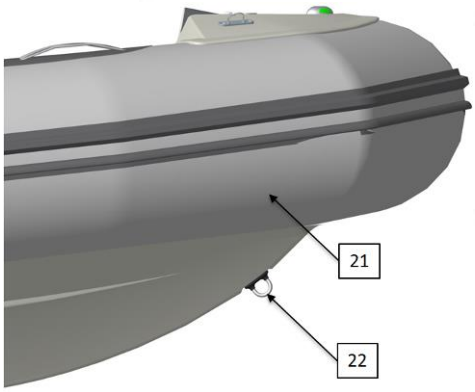

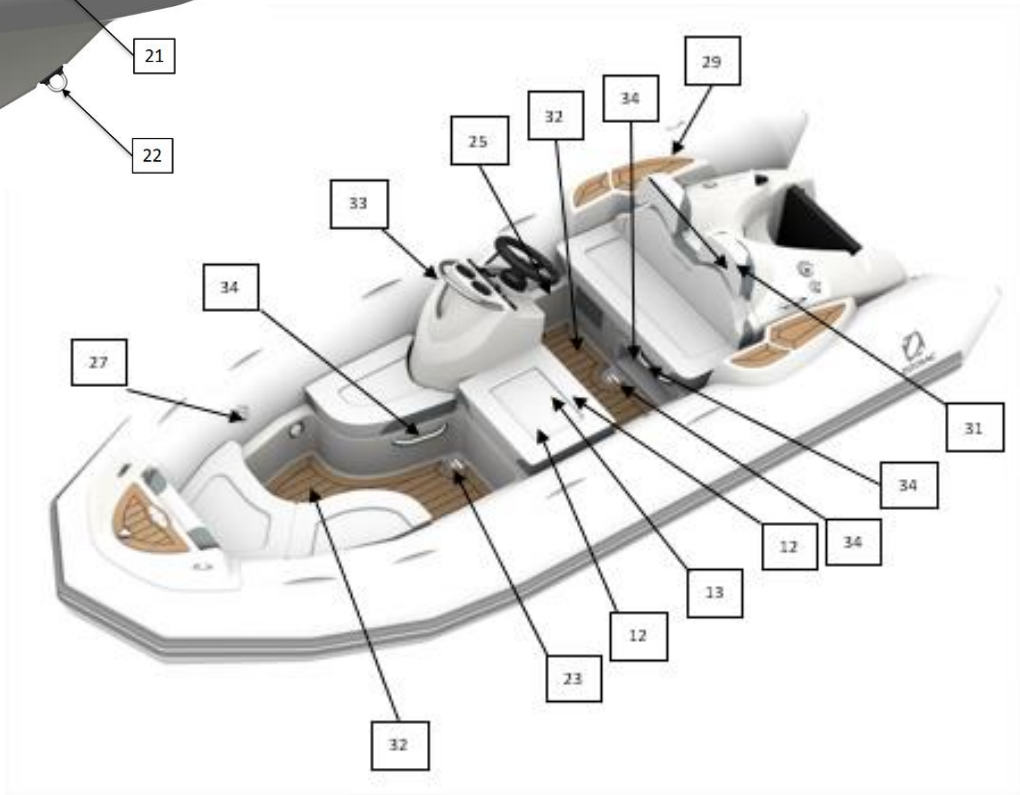

DESCRIPTION – Localisation des éléments

REPERE	DESIGNATION
1	Taquet d'amarrage avant
2	Feux de navigation
3	Marche pied polyester avant
4	Coffre à mouillage
5	Coffre bâbord avant
6	Anneau de levage avant
7	Coffre devant console
8	Console
9	Interrupteurs
10	Volant
11	Boîte à gants
12	Trappe d'accès pour maintenance réservoir
13	Système de remplissage réservoir
14	Taquets d'amarrage arrière
15	Anneaux de levage arrière
16	Embase du mât de feu blanc
17	Nable
18	Anneaux de traction/d'arrimage
19	Tableau moteur
20	Capot coffre arrière
21	Flotteur
22	Anneau d'étrave
23	Vides-vite
24	Support extincteur
25	Lumière de pont
26	Marche pied polyester
27	Valve easy push
28	Chaumards
29	Passe câble
30	Allume cigare 12 V
31	Dossier arrière
32	Pont en teck synthétique
33	Saute vent
34	Poignée

DESCRIPTION - Manutention

I -4-MANUTENTION

I-4-1-Transport :

• Les conseils de la mise sur remorque sont spécifiés dans le manuel du propriétaire TOME I.

I-4-2-Stockage :

ATTENTION	**LE BATEAU DOIT IMPERATIVEMENT REPOSER SUR LA LIGNE D'ETRAVE (VOIR CROQUIS CI-DESSOUS).**

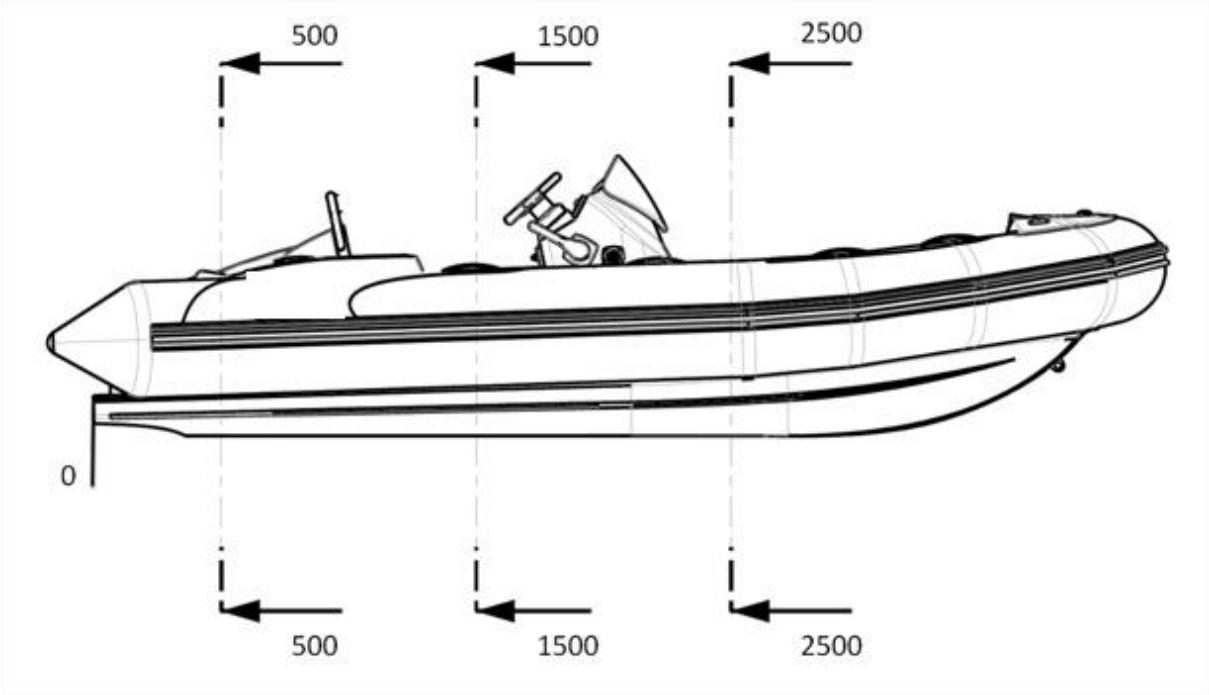

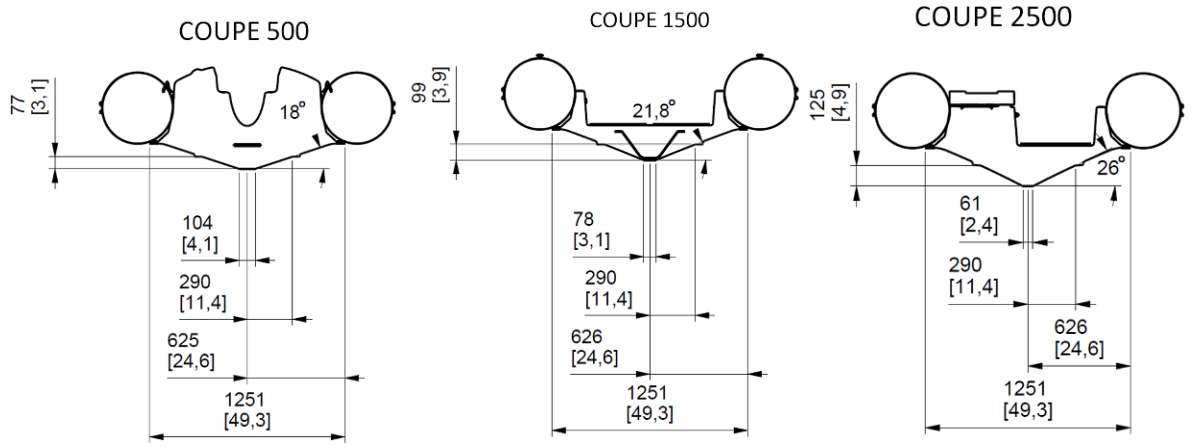

DESCRIPTION - Manutention

I -4-3-Levage :

AVERTISSEMENT	**L'ELINGUE DE LEVAGE EST PROPOSE EN ACCESSOIRE ; VOUS DEVEZ UTILISER EXCLUSIVEMENT UNE ELINGUE AVON POUR LE LEVAGE.**

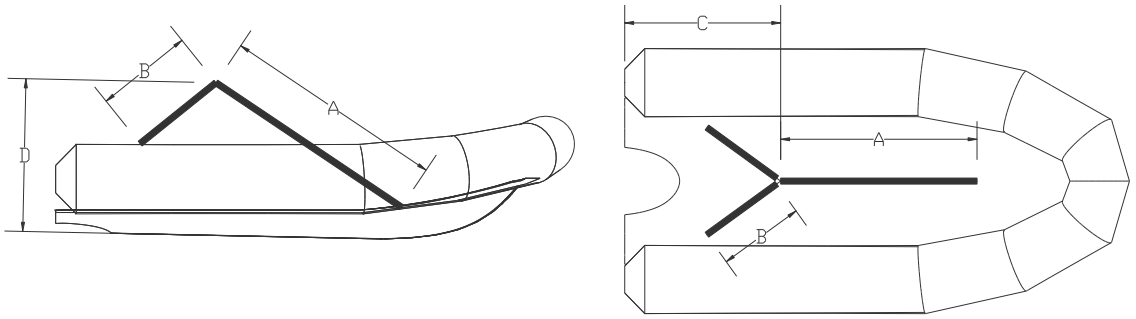

Ces valeurs sont données à titre indicatif		A	B	C	D
440 YL	(m)	2	1.5	1.77	1.720
	(ft)	6'6''	4'9''	5'8''	5'65''

AVERTISSEMENT	**AUCUN PASSAGER A BORD LORS DU GRUTAGE**

ATTENTION	• **LE BATEAU DOIT ETRE DECHARGE DE TOUT MATERIEL LORS DU GRUTAGE OU DE LA MISE SOUS BOSSOIRS.** • **LES VIDES-VITE DE PONT (REP 23*) ET LE NABLE (REP 17*) DOIVENT ETRE OUVERTS POUR ASSURER L'EVACUATION EVENTUELLE D'EAU DE PLUIE DANS LE COCKPIT.** *** voir chapitre I-3 « localisation des éléments »**

FLOTTEUR – Montage du flotteur sur la coque

II -1- MONTAGE DU FLOTTEUR SUR LA COQUE

	SI LE FLOTTEUR A ETE STOCKE A UNE TEMPERATURE INFERIEURE A 0°C, LAISSEZ LE 12h DANS UN LIEU TEMPERE (20°C) AVANT DE LE DEPLIER.
	VOUS POUVEZ EFFECTUER UN GONFLAGE DU FLOTTEUR NON MONTE (PRESSION 240mb) ET LE LAISSER STABILISER ENVIRON UNE HEURE. LE DEGONFLER ENSUITE.
NOTE:	Le montage du flotteur sur la coque s'effectue flotteur **dégonflé**.

1

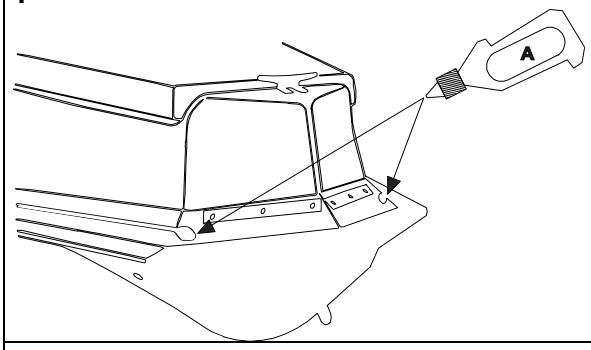

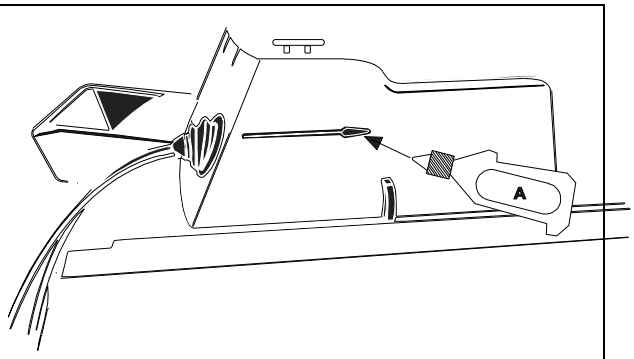

Pour faciliter la mise en place du flotteur, mettez du savon liquide (A) dans les rails de la coque

2

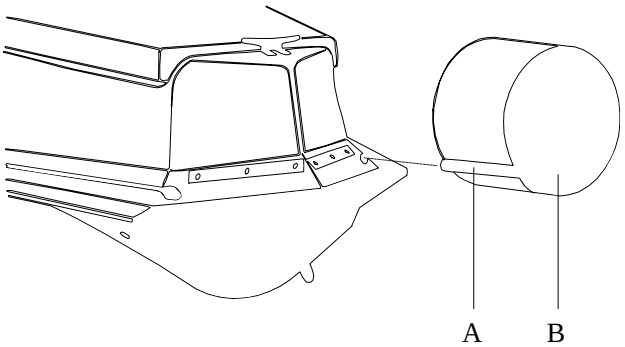

Positionnez la ralingue (a) du flotteur (b) dans le rail de la coque

3

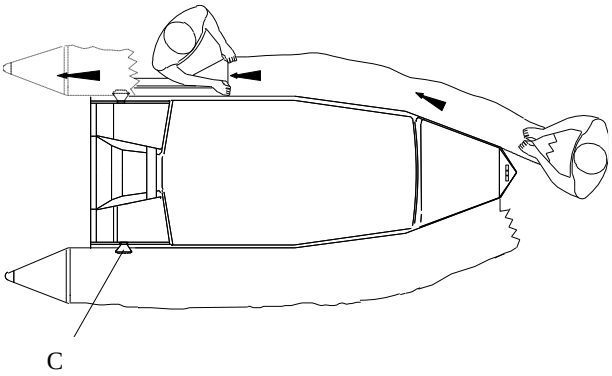

- Tirez le flotteur vers l'arrière du bateau. (n'oubliez pas de guider la ralingue supérieure (C).

- Procédez de la même façon pour l'autre côté du flotteur

FLOTTEUR – Fixation de la bavette

II -2- FIXATION DE LA BAVETTE

4

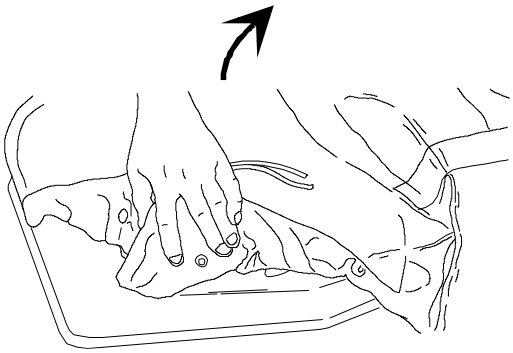

Mettez en place la bavette interne

5

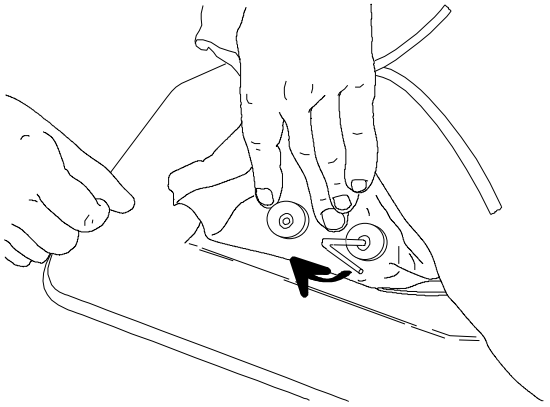

6

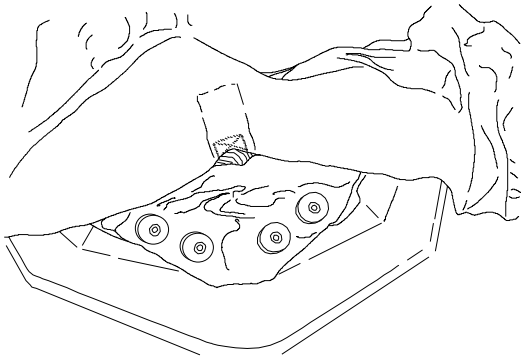

Fixez la bavette interne

7

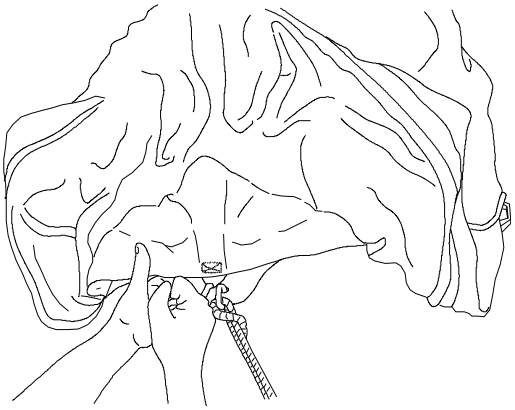

Après fixation de la bavette interne sur la coque, tirez légèrement la flotteur vers l'avant pour passer la bavette externe par dessus la pointe avant (ne pas l'attacher à ce stade). Tirez ensuite le flotteur vers l'arrière.

NOTE:	La fixation finale de la bavette **externe** doit être effectuée **après le gonflage du flotteur**

PROCEDEZ ENSUITE AU GONFLAGE

FLOTTEUR – Système de gonflage

II -3-SYSTEME DE GONFLAGE

LE GONFLEUR

a. adaptateur
b. embout du tuyau
c. embase du tuyau
d. orifice de gonflage

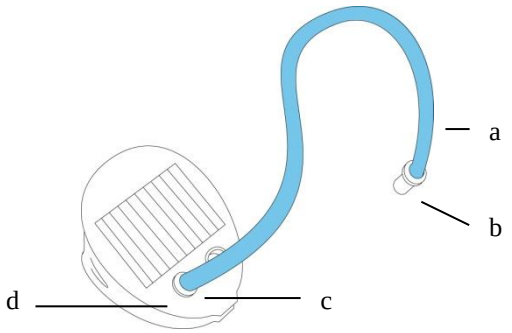

LES VALVES "EASY - PUSH"

Pour changer de position	en position de gonflage	en position de dégonflage
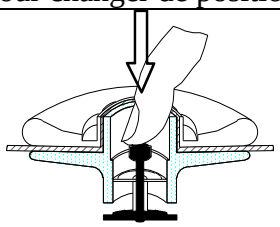	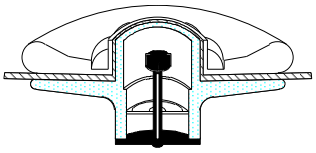	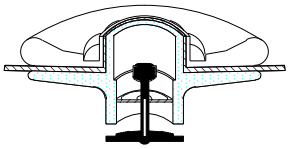
Poussez	La membrane est fermée, le poussoir en position haute	La membrane est ouverte, le poussoir en position basse

FLOTTEUR – Pression

GONFLAGE DU MOTEUR

Activez toutes les valves en position gonflage.

Fixez l'embase du tuyau à l'orifice de gonflage du gonfleur.
Pour bien gonfler votre bateau, il faut que le gonfleur ait une bonne assise sur le sol.
Le bateau se gonfle rapidement si le gonfleur est actionné en souplesse et sans précipitation.

ATTENTION	**NE PAS UTILISER DE COMPRESSEUR OU DE BOUTEILLE A AIR COMPRIME.**

FLOTTEUR - Pression

GONFLAGE DU FLOTTEUR

- Ajoutez l'adaptateur correspondant au diamètre de la valve semi encastrée à l'embout du tuyau du gonfleur.

Procédez au gonflage du flotteur **en équilibrant les pressions entre les différents compartiments, jusqu'à ce que les cloisons (a) ne soient plus visibles (pression = 240 mb)**

	Ne jamais mettre un compartiment sous pression les autres étant complètement dégonflés	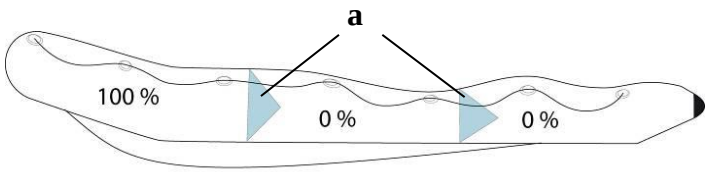
	1	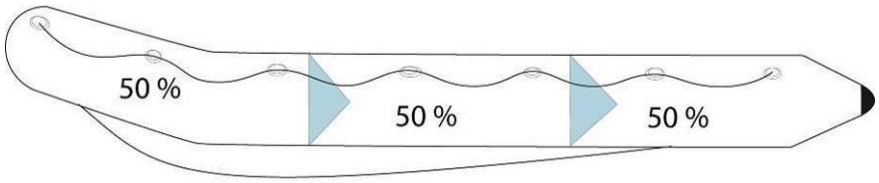
	2	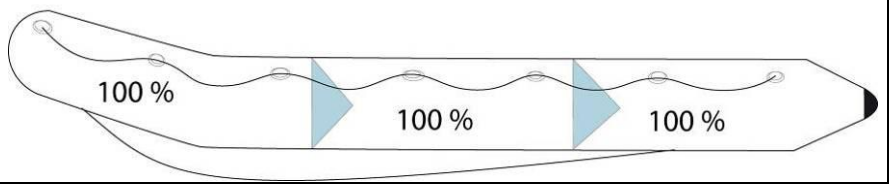

Le gonflage est terminé: Vissez les bouchons des valves de gonflement.

NOTE :	**Il est normal de constater une légère fuite d'air avant le vissage du bouchon de valve. Seuls les bouchons assurent l'étanchéité finale.**

FLOTTEUR - Pression

PRESSION D'UTILISATION

<u>La pression d'utilisation pour le flotteur est de 240 mb/ 3,4 PSI.</u>

La température ambiante de l'air ou de l'eau influe proportionnellement sur le niveau de la pression interne du flotteur:	Température ambiante	pression interne du flotteur
	+1°C	+4 mb / 0,06 PSI
	-1°C	-4 mb / 0,06 PSI

Aussi, est-il important de savoir anticiper :
Vérifiez et ajustez la pression des compartiments gonflables (en regonflant ou en dégonflant selon le cas) en fonction des variations de température (surtout lorsque les

écarts de température sont importants entre le matin et le soir dans les zones particulièrement chaudes) et assurez-vous que la pression ne s'écarte pas de la zone de pression recommandée (de 220 à 270 mb / zone verte).

RISQUE DE SOUS-PRESSION:

EXEMPLE: Votre bateau est exposé sur la plage en plein soleil (température=50°C) à la pression recommandée (240 mb/3,4 PSI). Lorsque vous le mettrez à l'eau (température=20°C), la température et la pression interne des compartiments gonflables vont conjointement baisser (jusqu'à 120 mb) et **IL VOUS FAUDRA ALORS REGONFLER** jusqu'à regagner les millibars perdus à cause de l'écart de température entre l'air ambiant et l'eau. Ainsi il est normal de constater une diminution de pression en fin de journée lorsque la température extérieure baisse.

RISQUE DE SURPRESSION:

EXEMPLE: Votre bateau est gonflé à sa pression recommandée (240 mb/3,4 PSI) en début ou fin de journée (température extérieure basse=10°C). Plus tard dans la journée, votre bateau est exposé en plein soleil sur la plage ou sur le pont d'un yacht (température=50°C). La température intérieure des compartiments gonflables peut alors s'élever et atteindre jusqu'à 70°C (flotteurs de couleur foncée notamment) entraînant un doublement de la pression de départ (480 mb). **IL VOUS FAUDRA ALORS DEGONFLER** afin de revenir à la pression recommandée.

ATTENTION	**SI VOTRE BATEAU EST TROP GONFLE, LA PRESSION SOLLICITE DE FAÇON ANORMALE LA STRUCTURE GONFLABLE POUVANT ENTRAINER UNE RUPTURE D'ASSEMBLAGE.**

FLOTTEUR - Pression

EN CAS DE SURPRESSION

VALVE EASY - PUSH: Libérez de l'air en appuyant sur le poussoir de la valve	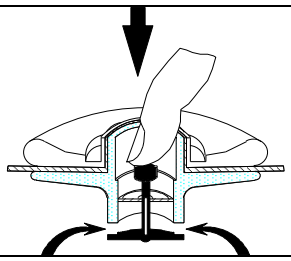

SYSTEME DE PROPULSION

III –Système de propulsion

Conformez-vous aux recommandations ZODIAC et aux recommandations du constructeur de moteur.

Pour une utilisation optimale de votre embarcation, veuillez consulter votre concessionnaire.

INSTALLATION ET CIRCUIT – Carburant

IV -1-Installation de carburant

IV -1-1-Réservoir

Le réservoir se situe sous la console de pilotage :

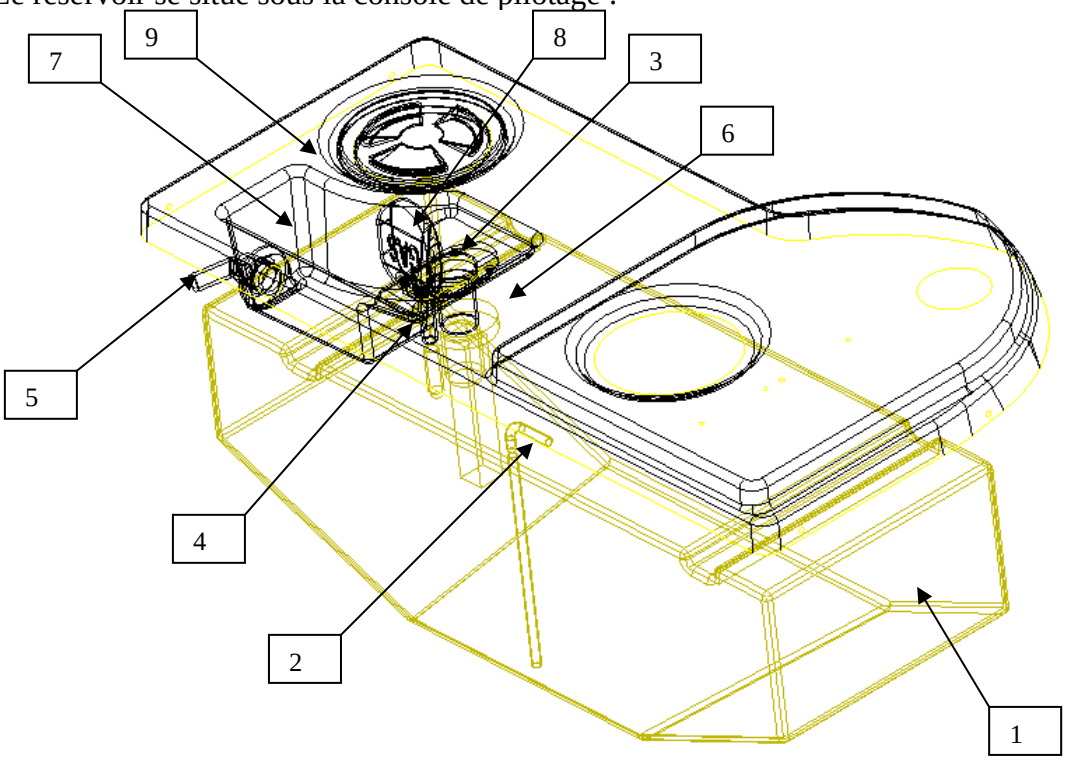

REPERE	DESIGNATION
1	Réservoir
2	Sortie pour alimentation moteur
3	Orifice de remplissage
4	Orifice d'évent
5	Nable de vidange du compartiment de « trop plein »
6	Transmetteur de jauge
7	Compartiment de « trop-plein »
8	Bouchon de remplissage avec évent intégré
9	Trappe de maintenance réservoir

⚠ **ATTENTION**	**LA PRESENCE DU CADRAN DE JAUGE EST OBLIGATOIRE. CELUI-CI EST FOURNI AVEC LE MOTEUR. EN CAS D'ABSENCE VOUS DEVEZ VOUS RAPPROCHER DE VOTRE AGENT ZODIAC.**

La sonde est du type standard américain soit :
Impédance (position réservoir vide) 30 Ohm
Impédance (position réservoir plein) 240 Ohm
A de très rares exceptions, tous les cadrans du marché sont compatibles.
Pour le branchement, reportez-vous au schéma électrique page 22.

INSTALLATION ET CIRCUIT – Réservoir et accessoires

IV-1-2-Filtre séparateur eau/essence

NOTE :	**Afin de protéger le moteur, un filtre séparateur d'eau /essence est placé sur le circuit d'alimentation essence du moteur .**

Le filtre séparateur eau/essence se situe dans le coffre arrière, sur la paroi tribord :

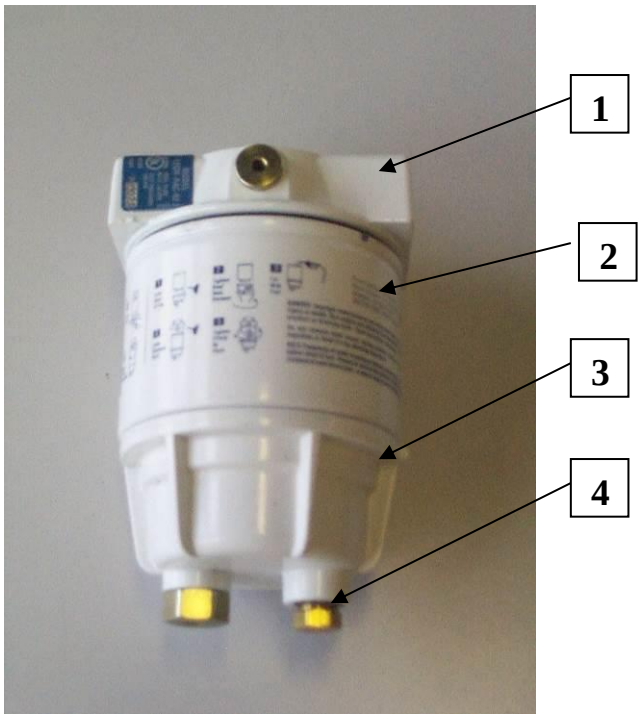

REPERE	DESIGNATION
1	Tête du filtre, fixée au bateau
2	Elément de filtration interchangeable
3	Bol métallique
4	Vis de purge

NOTE :	**Vérifiez, à chaque utilisation, l'absence d'eau dans le bol métallique :** **Dévissez légèrement le bouchon de vidange (ne pas l'enlever complètement) ; vidangez l'eau ; revissez le bouchon s'il n'y a que de l'essence dans le bol.** **Renouvelez l'opération plus souvent si votre moteur ne fonctionne pas correctement.**

INSTALLATION ET CIRCUIT – Réservoir et accessoires

AVERTISSEMENT	**IL EST INDISPENSABLE DE PURGER ET NETTOYER REGULIEREMENT LE FILTRE ET DE CHANGER LA CARTOUCHE AU MOINS UNE FOIS PAR AN. LE BOL METALLIQUE EST REUTILISABLE.**

Changement de la cartouche du filtre :

Conformez-vous aux recommandations ZODIAC et aux recommandations du constructeur du filtre.

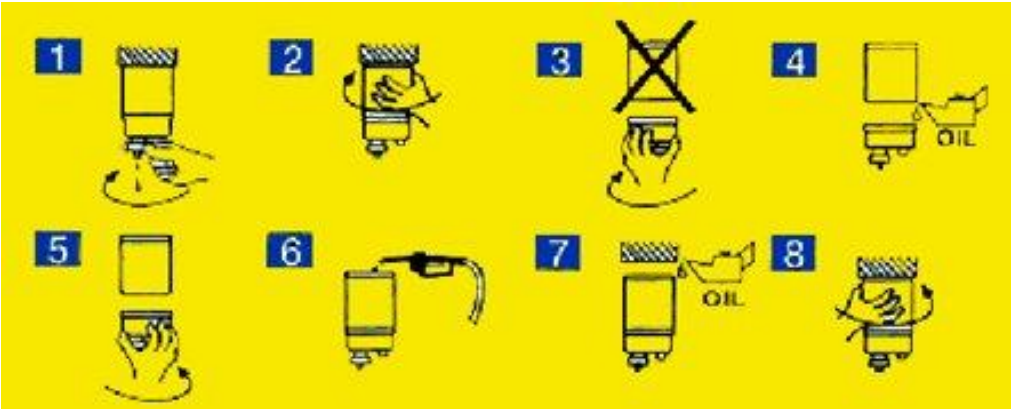

IV-1-3-Recommandations :

AVERTISSEMENT	**☑ UN RESERVOIR PLEIN EVITE LA CONDENSATION A CHAQUE SORTIE. ☑ FAITES NETTOYER LE RESERVOIR TOUS LES 5 ANS. ☑ VERIFIEZ LE SERRAGE DES COLLIERS SUR TOUTES LES DURITS. ☑ LORSQUE VOUS PURGEZ LE FILTRE, NE VIDEZ PAS L'EAU DANS LE BATEAU. UTILISEZ UN BAC DE RECUPERATION SOUS LE FILTRE. ☑ COUPEZ LE CONTACT AVANT DE DEMONTER LA CARTOUCHE DU FILTRE. ☑ LIRE ATTENTIVEMENT LES INSTRUCTIONS SUR LA NOTICE DU FILTRE.**

AVERTISSEMENT	**☑ L'ESSENCE EST EXTREMEMENT INFLAMMABLE. LORSQUE VOUS DEVEZ INTERVENIR SUR LE SYSTEME DE CARBURATION, ASSUREZ VOUS QUE LES MOTEURS SOIENT ARRETES. NE PAS FUMER ; ELOIGNER TOUTE FLAMME OU CORPS INCANDESCENT DE LA ZONE DE TRAVAIL.**

IV -2-SCHEMA ELECTRIQUE

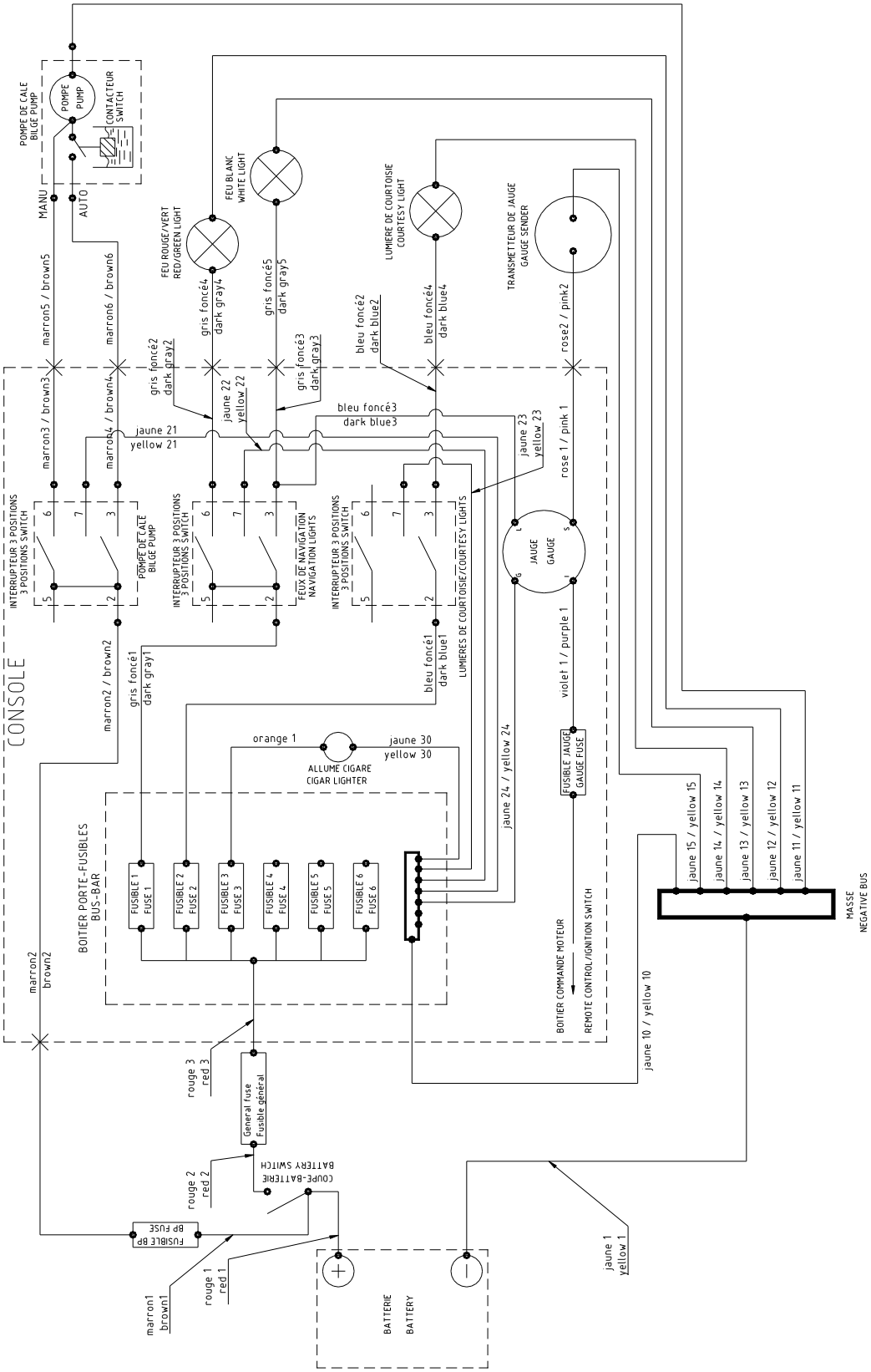

INSTALLATION ET CIRCUIT – Branchement d'options

IV -3-BATTERIE (non fournie)

Conformez-vous aux recommandations ZODIAC et aux recommandations du fabricant de batteries pour l'entretien courant.

	ENTRETENEZ VOTRE BATTERIE: **☑ MAINTENEZ LA BATTERIE PROPRE ET SECHE AFIN D'EVITER UNE USURE PREMATUREE.** **☑ RESSERREZ ET ENTRETENEZ LES COSSES SUR BORNE EN LES GRAISSANT REGULIEREMENT AVEC DE LA VASELINE.**

 ATTENTION	**L'EAU PROVENANT DU SYSTEME D'ADDUCTION D'EAU CONTIENT DES MINERAUX QUI ENDOMMAGENT LES BATTERIES. FAITES DONC TOUJOURS L'APPOINT AVEC DE L'EAU DISTILLEE**
 AVERTISSEMENT	• **MAINTENIR LES BATTERIES ET L'ELECTROLYTE HORS DE PORTEE DES ENFANTS** • **NE COUCHEZ JAMAIS LA BATTERIE.** • **LORSQUE VOUS RAJOUTEZ DE L'ELECTROLYTE OU QUE VOUS RECHARGEZ LA BATTERIE, RETIREZ-LA TOUJOURS DU COMPARTIMENT MOTEUR** • **L'ELECTROLYTE DE BATTERIE EST UN LIQUIDE TOXIQUE ET DANGEREUX. IL CONTIENT DE L'ACIDE SULFURIQUE, QUI PEUT PROVOQUER DE GRAVES BRULURES. EVITEZ TOUT CONTACT AVEC LA PEAU, LES YEUX ET LES VETEMENTS.** • **LES BATTERIES PEUVENT DEGAGER DES GAZ EXPLOSIFS. ELOIGNEZ LES SOURCES D'ETINCELLES, LES FLAMMES NUES, LES CIGARETTES, ETC.** • **LORSQUE VOUS CHARGEZ OU UTILISEZ UNE BATTERIE, OPEREZ EN UN ENDROIT BIEN VENTILE. PROTEGEZ TOUJOURS VOS YEUX LORSQUE VOUS TRAVAILLEZ A PROXIMITE D'UNE BATTERIE.**

NOTE :	**☑ Lorsque vous n'utilisez pas votre annexe ZODIAC® pendant un mois ou plus, retirez la batterie et rangez-la dans un endroit frais, sombre et sec. Rechargez complètement la batterie avant de la réutiliser** **☑ Si la batterie doit être remisée pendant une période plus longue, vérifiez la densité de l'électrolyte au moins une fois par mois et rechargez la batterie dès que la densité est trop basse.** **Densité de l'électrolyte : 1,28 à 20°C**

NOTE :	**Lorsque vous n'utilisez plus votre bateau, mettez le coupe-circuit sur la position OFF.**

IV -4-BRANCHEMENT D'OPTIONS

IV -4-1-Précautions :

Le bateau est équipé de série d'une pompe de cale, des feux de navigation et d'une lumière de pont et d'une prise allume-cigare. Cependant, 4 emplacements restent disponibles sur le boîtier à fusibles (sous la console) pour le branchement d'accessoires supplémentaires sous certaines conditions :

① Les accessoires que voulez rajouter devront être branchés au niveau de la console.

② Les accessoires se partagent deux catégories :

A → les accessoires qui sont utilisés ou qui sont susceptibles d'être utilisés en continu lors d'une utilisation normale du bateau,

B → les accessoires qui sont utilisés de façon intermittente.

A	
Ventilateur de cale	
Radio	
Sondeur	
GPS	
Projecteur	
Système d'alarme	
Réfrigérateur	
VHF	
∑	180W maxi

et

B	
Prise allume cigare (de série)	
Eclairage divers	
Avertisseur sonore	
Equipement électronique divers	
Pompe de douche	
Puissance maxi retenue	72W maxi

⚠ **AVERTISSEMENT**	**Vous devez impérativement vous assurer que la somme des puissances des accessoires de la colonne A que vous <u>rajoutez</u> est inférieure ou égale à 180W (15A) <u>ET</u> que la puissance maxi d'un accessoire de la colonne B est inférieure ou égale à 72W (6A).** **Les sections des différents câbles du faisceau ont été calculées avec ces valeurs ; le non-respect de cette règle peut engendrer des disfonctionnements électriques et causer des court-circuits.** **REMARQUE : puissance maximale de l'allume-cigare = 60W.**

NOTE :	**Si vous faites installer de nombreux équipements électriques. La consommation instantanée totale pourra éventuellement dépasser la capacité de charge de votre moteur hors bord. Par exemple, le faisceau électrique peut accepter une consommation instantanée de 285 W (feux de navigation et pompe de cale compris), soit un peu moins de 24 A en débit de courant. Les alternateurs des moteurs actuels fournissent en général une intensité de 15 A, à plein régime. A vérifier dans la documentation technique de votre moteur. Vous devez donc éviter une utilisation prolongée de ces appareils, au risque de vider votre batterie et ne pas pouvoir redémarrer votre moteur.**

INSTALLATION ET CIRCUIT – Branchement d'options

Exemple 1

Vous voulez rajouter :
Une VHF de 72W,
Un GPS de 36W,
Une radio de 60W,
Un allume cigare de 72W,
Une montre de 20W.

A	
Ventilateur de cale	
Radio	60W
Sondeur	
GPS	36W
Projecteur	
Système d'alarme	
Réfrigérateur	
VHF	72W
Σ	168W (<180W)

et

B	
Eclairage divers	
Equipement électronique divers	20W (montre)
Pompe de douche	
Puissance maxi retenue	72W (< ou = 72W)

CONCLUSION	

Exemple 2

Vous voulez rajouter :
Une VHF de 60W,
Un GPS de 36W,
Une radio de 48W,
Un projecteur de 120W.

A	
Ventilateur de cale	
Radio	48W
Sondeur	
GPS	36W
Projecteur	120W
Système d'alarme	
Réfrigérateur	
VHF	60W
Σ	264W (> 180W)

et

B	
Eclairage divers	
Equipement électronique divers	
Pompe de douche	
Puissance maxi retenue	0 (< 72W)

CONCLUSION	

Exemple 3

Vous voulez rajouter :
Un GPS de 60W,
Une radio de 60W,
Un avertisseur sonore de 120W.

A	
Ventilateur de cale	
Radio	60W
Sondeur	
GPS	60W
Projecteur	
Système d'alarme	
Réfrigérateur	
VHF	
Σ	120W (< 180W)

et

B	
Eclairage divers	
Equipement électronique divers	
Pompe de douche	
Puissance maxi retenue	120W (> 72W)

CONCLUSION	

NOTE :	**Certains fabricants vous donneront l'ampérage au lieu de la puissance absorbée. En courant continu (c'est le cas ici), il suffit de multiplier par 12 pour obtenir la puissance.**

IV -4-2-Cablage :

① Choisir un emplacement de fusible libre,
② Connecter le câble d'alimentation de votre accessoire sur la borne correspondante à cet emplacement avec une «cosse languette» femelle de 6mm,
③ Si vous devez rajouter du câble pour le branchement, utiliser du câble de section mini 1.5mm² et respectant les recommandations en matière de câble « marine » (UL1426 ou SAE J378 ou SAE J1127 ou SAE J1128 ou d'une manière générale répondant aux recommandations ABYC et/ou CE),
④ Connecter le câble de masse de votre accessoire sur le bornier de masse avec une «cosse à œil» Ø5 (même remarque que précédemment pour le câble),
⑤ Insérer un fusible de type ATO d'intensité maxi de 15A et supérieure à l'intensité d'utilisation de votre appareil.

IV -4-3-Branchement jauge à essence :

Brancher suivant indications du schéma page 19.

INSTALLATION ET CIRCUIT – Branchement d'options

IV -4-4-Installation des accessoires sur la console :

En fonction du niveau d'équipement de votre annexe, ZODIAC recommande la disposition suivante (voir gabarits de perçage livrés avec le bateau) qui optimise l'espace disponible.

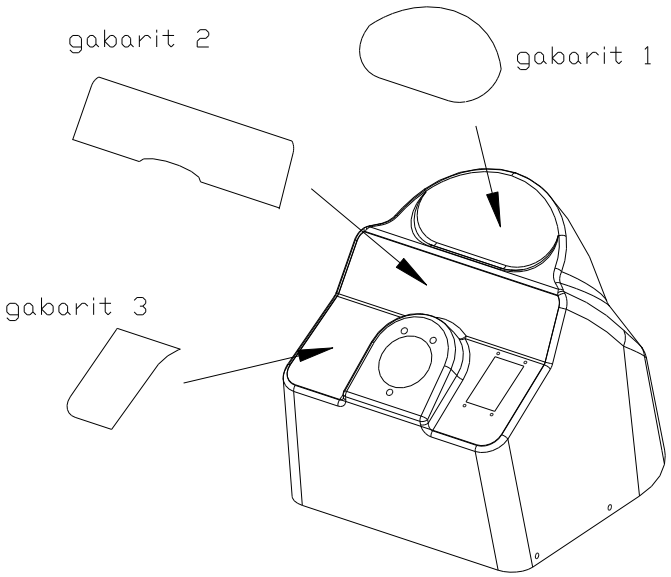

IV -5-FONCTIONNEMENT DE LA POMPE DE CALE

Le fonctionnement de la pompe de cale est indépendant de la position du coupe-batterie ; l'interrupteur de commande est toujours sous tension.
① Marche automatique (position fixe) ; dans cette position, le fonctionnement de la pompe de cale est automatique. Le voyant est allumé.
② Arrêt ; dans cette position (position fixe), la pompe de cale est arrêtée. Le voyant est éteint.
③ Marche forcée ; il faut maintenir l'interrupteur appuyé pour obtenir un fonctionnement en marche forcée. Dès que vous relâchez le doigt, l'interrupteur revient en position arrêt (2).

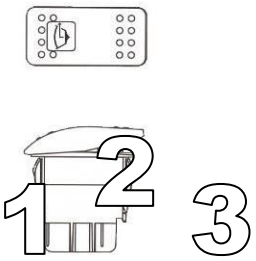

AVERTISSEMENT	**AU MOUILLAGE, METTRE L'INTERRUPTEUR DE POMPE DE CALE SUR LA POSITION MARCHE AUTOMATIQUE.**

NOTE :	**ZODIAC RECOMMANDE L'USAGE D'UNE BACHE OU D'UN TAUX DE MOUILLAGE AFIN DE PREVENIR LES ENTREES D'EAU EN CAS DE PLUIE.**

AUTOCOLLANTS DE SECURITE - Position

V -1-POSITION DES AUTOCOLLANTS

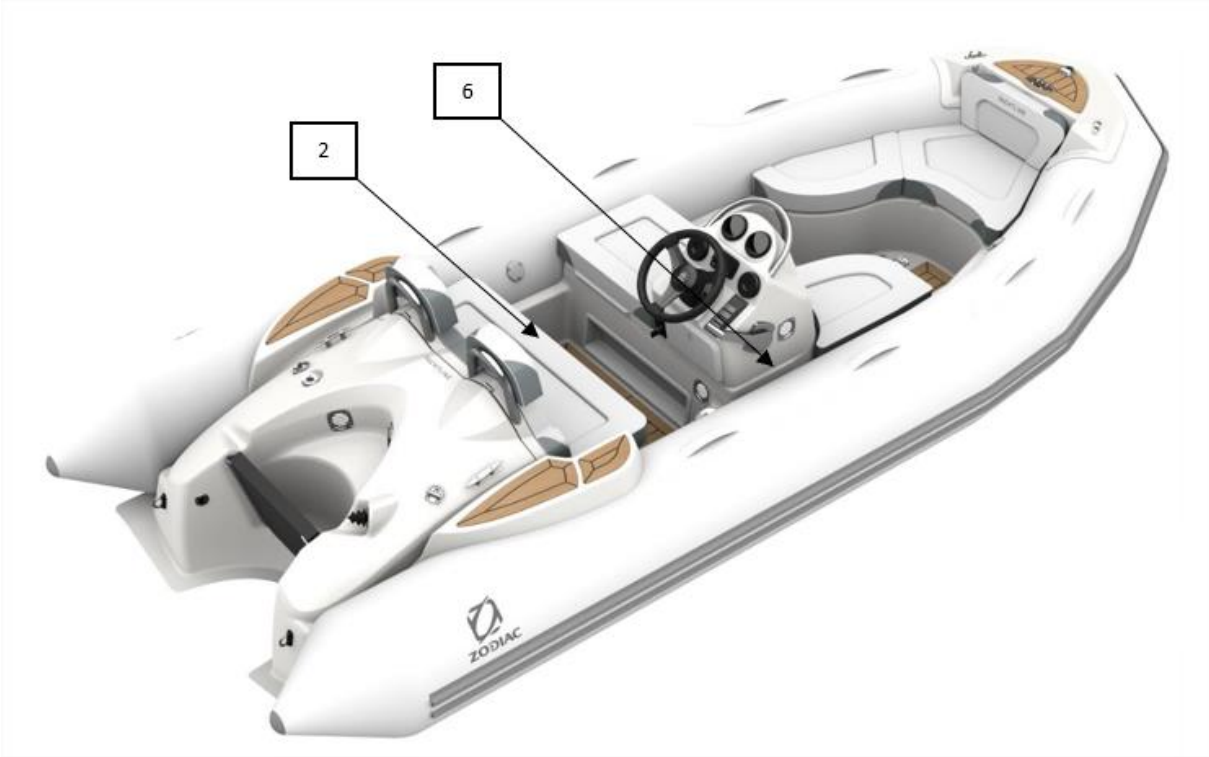

AUTOCOLLANTS DE SECURITE - Descriptif

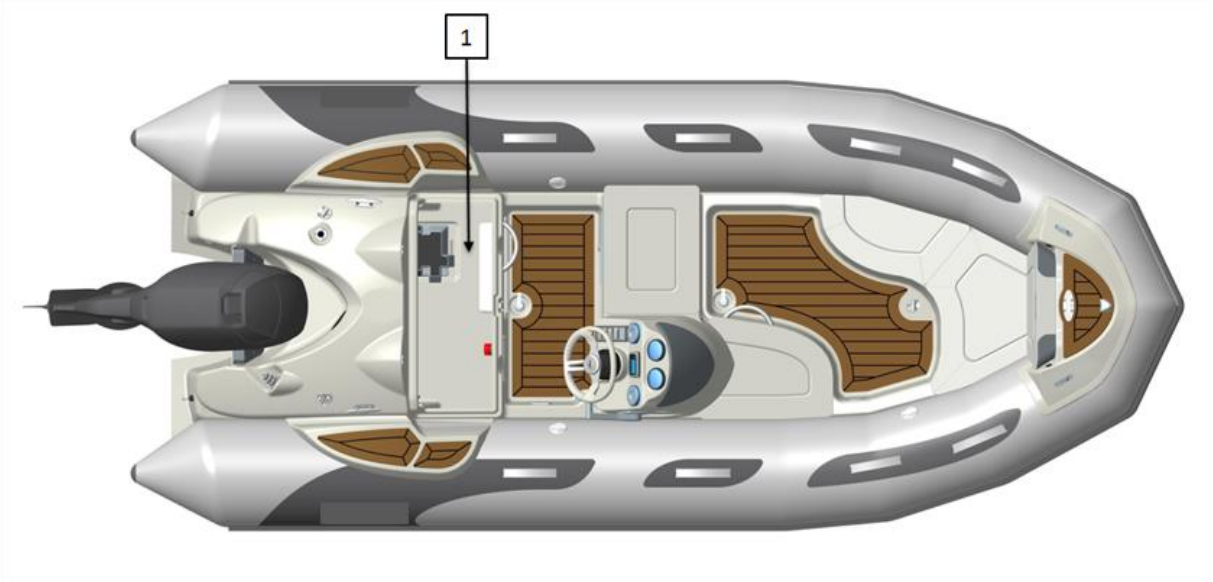

V -2-DESCRIPTIF DES AUTOCOLLANTS

⚠ WARNING	⚠ AVERTISSEMENTS
• DO NOT TOUCH BATTERY TERMINALS (SHOCK AND ACID HAZARDS) • DISCONNECT BOTH LEADS BEFORE REMOVING BATTERY • CONNECT RED LEAD TO POSITIVE (+) TERMINAL • CONNECT BLACK LEAD TO NEGATIVE (-) TERMINAL	• NE PAS TOUCHER LES TERMINAUX DE LA BATTERIE (RISQUE DE CHOC ELECTRIQUE ET DE CONTACT AVEC L' ACIDE DE LA BATTERIE) • DEBRANCHER LES 2 FILS DE SORTIE AVANT DE RETIRER LA BATTERIE • RELIER LE CABLE ROUGE A LA BORNE (+) • RELIER LE CABLE NOIR A LA BORNE (-) 1

⚠ WARNING	⚠ AVERTISSEMENTS
GASOLINE IS HIGHLY INFLAMMABLE AND EXPLOSIVE • STOP ENGINE BEFORE REFUELING • REFUEL IN WELL VENTILATED AREA • NEVER REFUEL WHILE SMOKING, AROUND SPARKS OR OPEN FLAME • AVOID SPILLING FUEL. WIPE UP ALL FUEL SPILLS IMMEDIATELY • LEAKING FUEL IS A FIRE HAZARD AND EXPLOSION HAZARD • INSPECT FUEL SYSTEM BEFORE EACH USE	L' ESSENCE EST TRES FORTEMENT INFLAMMABLE ET EXPLOSIVE • ARRETER LE MOTEUR AVANT TOUT REMPLISSAGE. • NE PAS FUMER LORS DU REMPLISSAGE. • FAIRE LE PLEIN DANS UN ENDROIT VENTILE. • EVITER DE RENVERSER DU CARBURANT. ESSUYER IMMEDIATEMENT TOUTES LES FLAQUES DE CARBURANT CREEES • LES FUITES DE CARBURANTS CONSTITUENT UN RISQUE D' INCENDIE ET D' EXPLOSION • VERIFIER LE CIRCUIT CARBURANT AVANT CHAQUE UTILISATION 2

POSITION AUTOCOLLANTS DE SECURITE

CAUTION	ATTENTION
IMPROPERLY TOWING YOUR BOAT CAN CAUSE SEVERE DAMAGE TO YOUR BOAT. • NEVER TOW IN OPEN SEAS • NEVER TOW ABOVE 6 KNOTS	UN REMORQUAGE INAPROPRIE PEUT ENDOMMAGER VOTRE BATEAU • NE PAS REMORQUER EN PLEINE MER • NE PAS REMORQUER A PLUS DE 6 NOEUDS 3

WARNING	AVERTISSEMENT
DO NOT LIFT THE BOAT WITH PASSENGERS ON BOARD	NE PAS SOULEVER LE BATEAU AVEC DES PASSAGERS A BORD 4

DANGER	DANGER
TO AVOID INJURY OR DEATH, SHUTT OFF ENGINE WHEN NEAR SWIMMERS OR PRIOR TO USING SWIN PLATFORM AND BOARDING LADDER	POUR EVITER DES BLESSURES OU LA MORT, COUPER LE MOTEUR EN APPROCHANT DE NAGEURS, ET AVANT TOUTE UTILISATION DE LA PLATEFORME ARRIERE OU DE L' ECHELLE DE BAIN 5

DANGER	DANGER
A FIRE EXTINGUISHER MUST BE CARRIED AT ALL TIMES	UN EXTINCTEUR DOIT ETRE DISPONIBLE EN PERMANENCE A BORD 6

Manuel du Propriétaire
Owner's Manual -Manuale del Proprietario
Eignerhandbuch- Manual del propietario

Tome 2 - Volume 2- Teil 2 - Tomo 2

YACHTLINE

440

Edition 1

Register your boat today on the

Club Zodiac™

www.zodiac-nautic.com/club-zodiac

Get a Warranty extension of

1 YEAR

for your new boat*

*See Zodiac Nautic Warranty terms & conditions

FR Enregistrez votre bateau dès aujourd'hui sur le "Club Zodiac" www.zodiac-nautic.com/club-zodiac. **Bénéficiez d'une extension de 1 an de Garantie constructeur pour l'achat d'un bateau neuf*** *voir conditions générales de la garantie Zodiac Nautic

ES Registre su embarcación ahora en el "Club Zodiac" ,www.zodiac-nautic.com/club-zodiac. **beneficiese de una extensión de garantía de un año, en la compra de una embarcación nueva*.** *Ver las condiciones generales de la garantía Zodiac Nautic

IT Registri il suo battello oggi sul "Club Zodiac" www.zodiac-nautic.com/club-zodiac. **Beneficierà dell'estensione di un anno di Garanzia costruttore sull'acquisto di un battello nuovo*.** *vedere le condizioni generali della garanzia Zodiac Nautic

DE Registrieren Sie Ihr Boot heute im "Club Zodiac" www.zodiac-nautic.com/club-zodiac. **Erhalten Sie die 1-jährige Garantieerweiterung für Ihr neues Boot.*** *Siehe Zodiac Nautic Garantiebedingungen

ENGLISH -

VOLUME 2
DESCRIPTION - BUOYANCY CHAMBER
PROPULSION SYSTEM
FITTING AND CIRCUITS

CONTENTS

	PAGE
⇨ I - GENERAL DESCRIPTION	
I-1-Technical characteristics ----------	2 - 3
I-2-Inventory ----------	4 - 5
I-3-Location of parts ----------	6 - 7
I-4-Handling----------	8 - 9
⇨ II - BUOYANCY CHAMBER	
-II-1 Fitting the buoyancy chamber on the hull----------	10
II-2-Fitting the protective flap----------	11
II-3-Inflation system----------	12
II-4-Pressure ----------	12 -14
⇨ III - PROPULSION SYSTEM	15
⇨ IV - INSTALLATION AND CIRCUITS	
IV-1-Fuel installation ----------	16 - 18
IV -2-Electrical diagram----------	19
IV-3- Battery----------	20
IV-4-Connecting options----------	21 - 24
IV -5-Bilge pump operation----------	24
⇨ V - SAFETY STICKERS	
V-1-Location of stickers ----------	25 - 26
V-2- Description of labels----------	26 - 27

DESCRIPTION - TECHNICAL CHARACTERISTICS

I-1-TECHNICAL CHARACTERISTICS

Dimensions		
		440 YL
	(m)	4.20
	(ft)	14‘ 5“
	(m)	2.80
	(ft)	9‘ 2“
	(m)	1.86
	(ft)	6‘ 1“
	(m)	0.94
	(ft)	3‘ 1“
Ø	(m)	0.45
	(ft)	1‘6“

Design category	
CE (Directive 94/25/EC)	C

Load		
		440 YL
(ISO)		6
Maximum	**Kg** (1)	850
	lb. (1)	1874
	Kg (2)	273
	lb. (2)	602
Compartment		3

Engine			
Long			**440 YL**
	Minimum recommended power	HP (3)	30
		KW (3)	23
	Maximum recommended power	HP	50
		kW	38
	Maximum allowed power	HP (3)	60
		kW (3)	45
Maximum	Maximum engine weight	Kg	119
		Lbs	262

Dimensions		
		440 YL
a	a (4)	3.98m
		13‘1“
b	b (4)	1.49m
		4‘ 11’’
c	c (4)	1.03m
		3‘ 5’’

DESCRIPTION - TECHNICAL CHARACTERISTICS

NOTE	**Dimension tolerance: +/- 4%**

NOTE	**(1) The maximum payload has been calculated according to ISO 6185 standards. We recommend that you exercise caution when the boat is at maximum capacity.** **(2) The weights indicated do not include any accessories** **(3) The recommended power corresponds to optimal use of the boat's capacities for an average load (4 people).** **(4) Hull dimensions without buoyancy chamber.** **Use the maximum authorized power with extreme caution (see "Recommended operating procedure" chapter of Volume 1 of the manual.)**

WARNING	**THE MAXIMUM LOAD ON THE MANUFACTURER'S PLATE SHOULD NOT BE EXCEEDED. THE MAXIMUM LOAD INCLUDES THE WEIGHT OF THE ENGINE, FUEL, ACCESSORIES, PASSENGERS AND THEIR EQUIPMENT AND ANY OTHER TYPE OF LOAD.**

WARNING	**DO NOT STORE FLAMMABLE PRODUCTS IN THE AFTER COMPARTMENT. IT IS STRICTLY FORBIDDEN TO STORE A JERRYCAN.**

DESCRIPTION - INVENTORY

I-2-INVENTORY

HULL
• Polyester hull
• Antislip countermoulded deck
• Added transom and "flap" hull shape
• Console with storage
• 1 Bow ring
• 1 Anchor locker + locker in front of console + front port locker
• 1 Aft locker
• 6 Upholstered seats
• 2 aft anchoring cleats
• 1 front polyester step with cleat, navigation lights and LEDs
• 1 Folding and removable mast for white light
• 1 Deck light
• 3 Hinged lifting chain plates
• 2 Towing chain plates
• 2 deck self-bailers + 1 hull drain hole

BUOYANCY CHAMBER
• Removable buoyancy chamber
• Hypalon neoprene fabric 1100 decitex
• Easy-Push valves
• Wide section rubbing strake
• 8 Handles
• Cone reinforcements

CONSOLE
• Steering wheel and remote steering control
• 3 Switches
• cigar lighter
• Glove compartment

DESCRIPTION - INVENTORY

STANDARD EQUIPMENT
• 1 Fixed tank (50 litres + fuel gauge transmitter + water/fuel separator) with vent and anti-overflow device
• Navigation lights and deck lights
• 1 battery tray
• 1 battery isolation switch
• Pre-fitted electric equipment to add extra accessories (*)
• 1 Bilge pump
• 2 paddles
• 1 Foot inflator
• 1 Repair kit
• 1 Owner's manual (2 volumes)
• 1 Pressure gauge cap

OPTIONAL ACCESSORIES
• Lifting kit
• Boarding ladder
• Rear seatback
• Synthetic teak deck
• Wind deflector

DESCRIPTION – LOCATION OF ITEMS

I -3- LOCATION OF PARTS

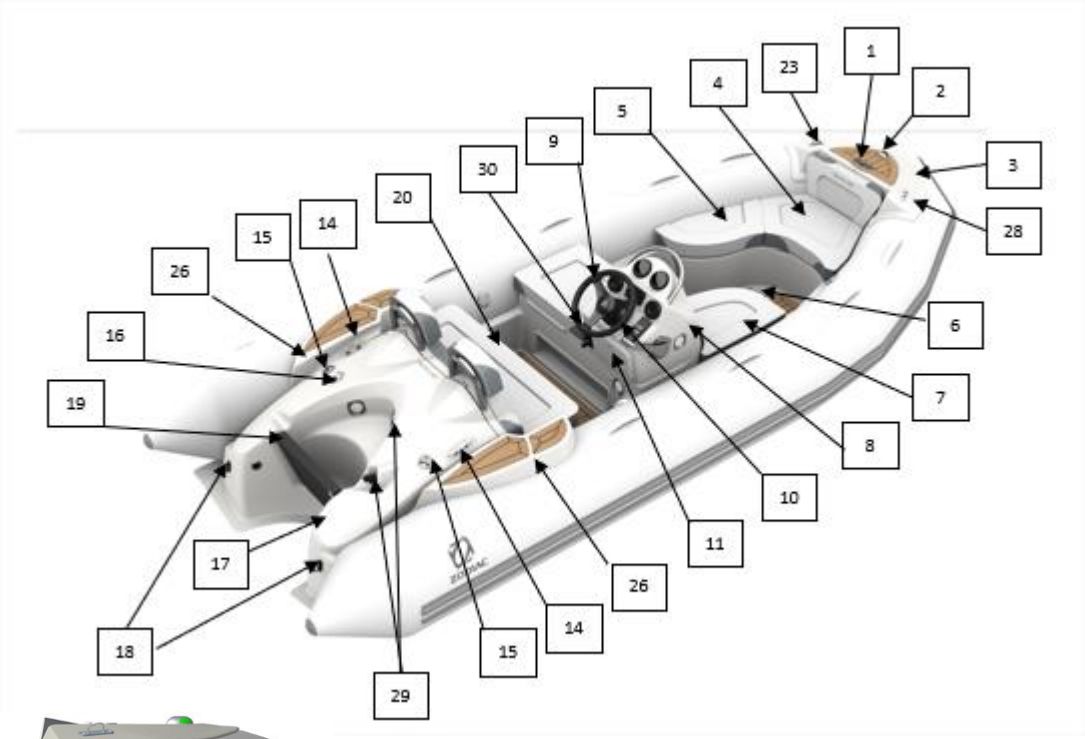

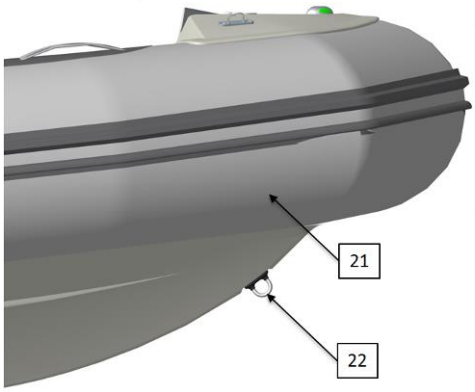

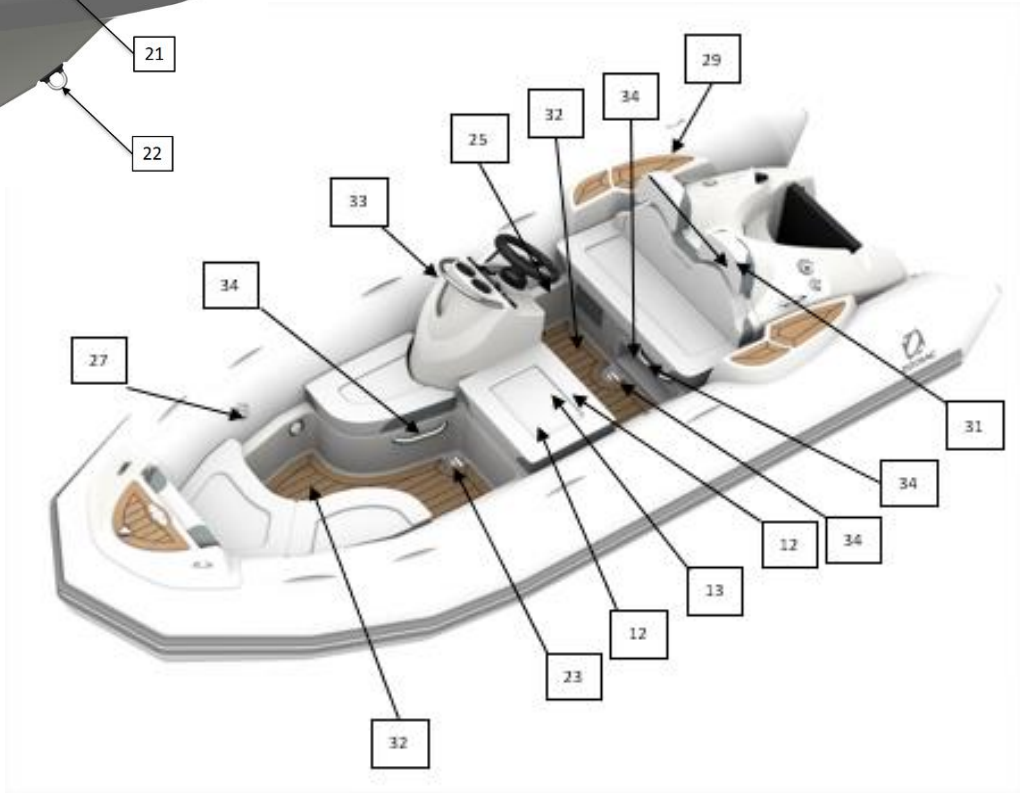

DESCRIPTION – LOCATION OF ITEMS

ITEM REF.	DESCRIPTION
1	Forward mooring cleat
2	Navigation lights
3	Front polyester step
4	Anchor locker
5	Front port locker
6	Bow lifting eye
7	Locker in front of console
8	Console
9	Switches
10	Steering wheel
11	Glove compartment
12	Tank maintenance access hatch
13	Tank filling system
14	Aft anchoring cleats
15	Aft lifting rings
16	Base of white light mast
17	Scupper
18	Towing / mooring rings
19	Engine panel
20	Aft chest cover
21	Buoyancy chamber
22	Bow ring
23	Self-bailers
24	Fire extinguisher bracket
25	Deck light
26	Polyester step
27	Easy push valve
28	Fairleads
29	Deck seal
30	12 V Cigar lighter
31	Rear seatback
32	Synthetic teak deck
33	Wind deflector
34	Handle

I-4-HANDLING

I-4-1-Transport:

• The trailer installation recommendations are specified in VOLUME I of the owner's manual.

I-4-2 Storage:

WARNING	**THE BOAT MUST REST ON THE BOW LINE (SEE SKETCH BELOW).**

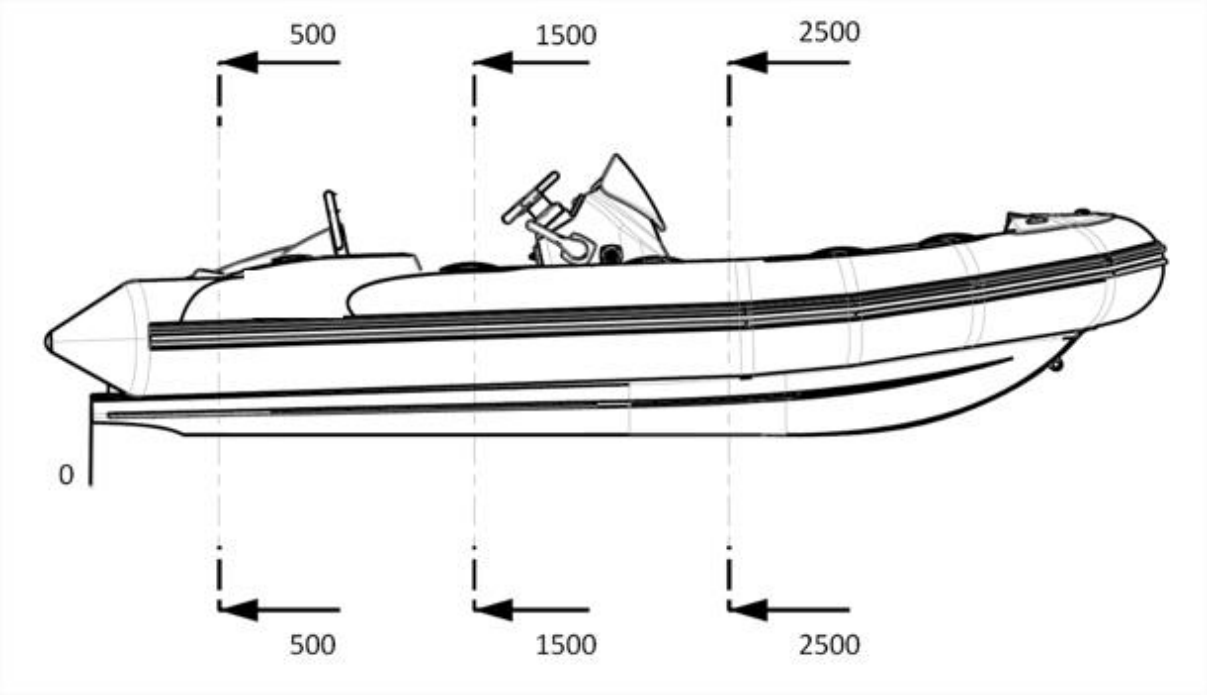

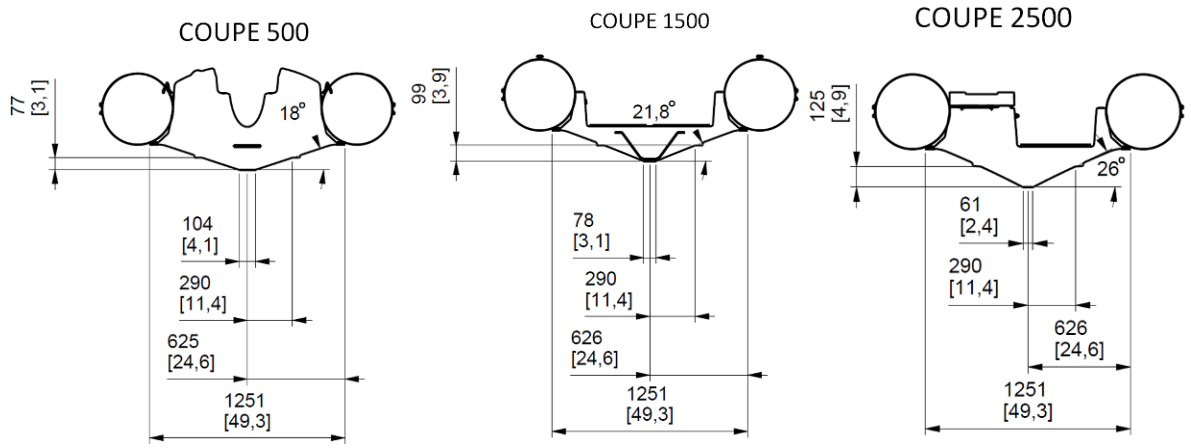

DESCRIPTION - HANDLING

I -4-3-Lifting:

WARNING	**THE LIFTING SLING IS AVAILABLE AS AN OPTION; YOU MUST ONLY USE AN ZODIAC SLING FOR LIFTING.**

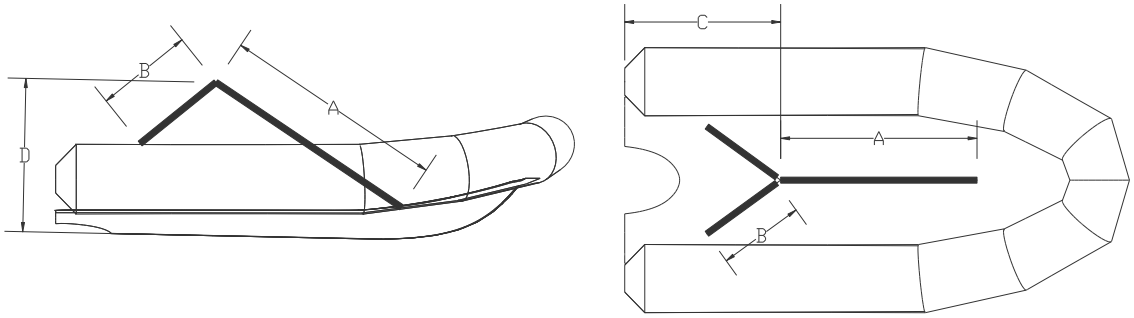

These values are an example		A	B	C	D
440 YL	(m)	2	1.5	1.77	1.720
	(ft)	6’6"	4’9"	5’8"	5’65"

WARNING	**NO PASSENGERS ON BOARD DURING HOISTING OPERATIONS**

WARNING	• **ALL EQUIPMENT MUST BE UNLOADED FROM THE BOAT FOR LIFTING OR DAVIT HANDLING.** • **THE DECK BAILERS (ITEM 23*) AND THE DRAIN HOLE (ITEM 17*) MUST BE OPEN TO EVACUATE ANY RAIN WATER IN THE COCKPIT.** *** see chapter I-3 "Location of items"**

BUOYANCY CHAMBER – INSTALLING THE BUOYANCY CHAMBER ON THE HULL

II-1-FITTING THE BUOYANCY CHAMBER ON THE HULL

	IF THE BUOYANCY CHAMBER WAS STORED AT A TEMPERATURE BELOW 0°C / 32°F, LEAVE IT AT 20°C / 68°F FOR 12 HOURS BEFORE UNFOLDING.
	YOU CAN INFLATE THE NON-INSTALLED BUOYANCY CHAMBER (PRESSURE 240MB) AND LET IT STABILIZE FOR AROUND ONE HOUR. THEN DEFLATE IT.
NOTE:	The buoyancy chamber is fitted to the hull with the buoyancy tube **deflated**.

1

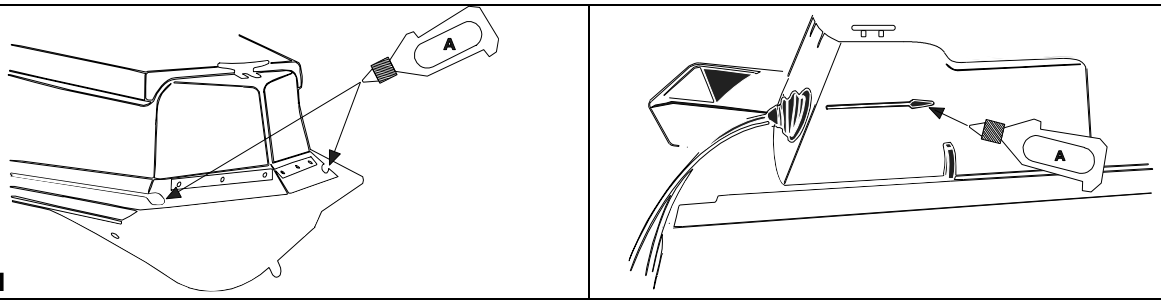

To facilitate the positioning of the buoyancy chamber, apply liquid soap (A) to the hull rails.

2

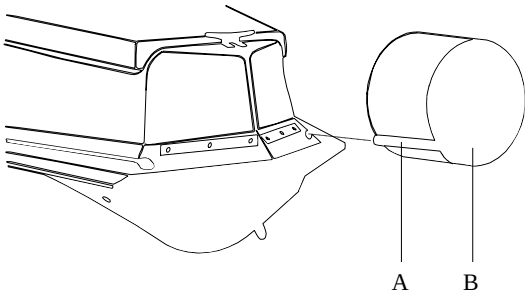

Position the buoyancy chamber's (b) bolt rope (a) on the hull's rail.

3

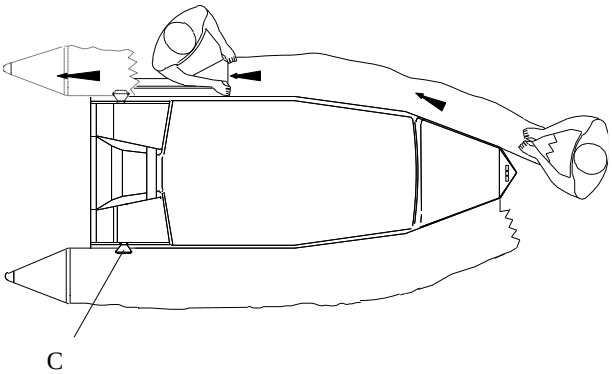

- Pull the buoyancy chamber towards the boat's stern. (do not forget to guide the upper bolt rope (C).
- Repeat for the other side of the buoyancy chamber

BUOYANCY CHAMBER – FIXING THE PROTECTIVE FLAP

II-2- ATTACHING THE PROTECTIVE FLAP

4

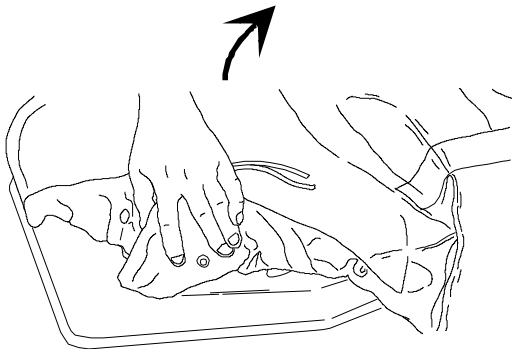

Install the internal rubber guard

5

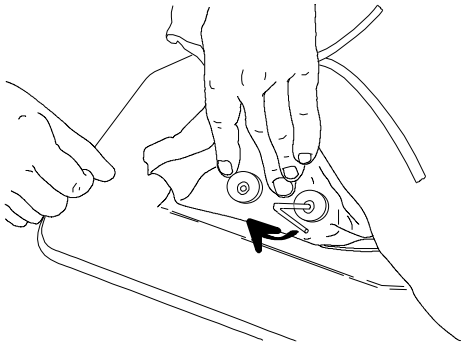

6

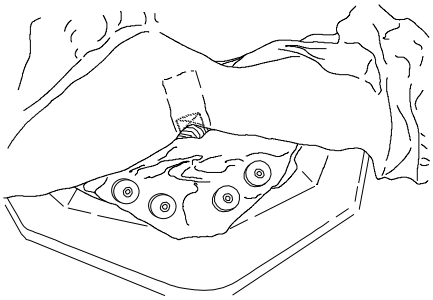

Fix the internal protective flap

7

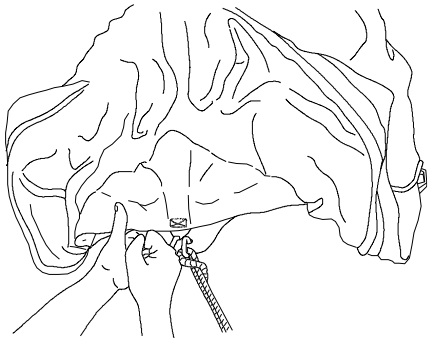

After fixing the internal protective flap on the hull, pull the buoyancy chamber gently towards the forward section in order to send the external protective flap over the forward nose (do not attach it at this point). Then pull the buoyancy chamber towards the aft end.

NOTE:	The **external** protective flap should be fixed on **after the buoyancy chamber has been inflated**

THEN BEGIN INFLATION

BUOYANCY CHAMBER – INFLATION SYSTEM

II -3-INFLATION SYSTEM

THE INFLATION PUMP

a. adaptor
b. tube nozzle
c. tube base
d. inflation port

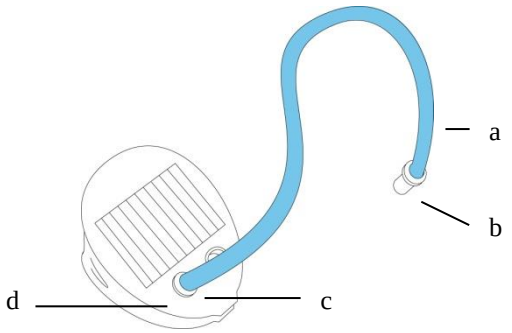

"EASY - PUSH" VALVES

To change position	in inflating position	in deflating position
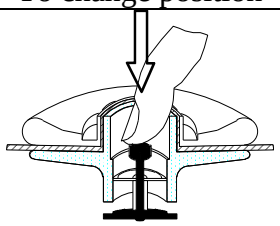	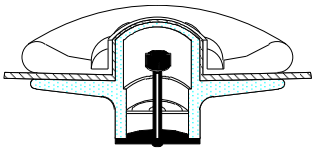	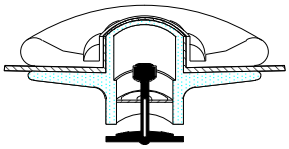
Push	The membrane is closed, the plunger is up	The membrane is open, the plunger is down

BUOYANCY CHAMBER- PRESSURE

INFLATING THE ENGINE

Activate all valves in the inflation position.

Attach the hose connector to the inflation pump inflation port.
To inflate your boat properly, the inflation pump should be correctly placed on the ground.
The boat inflates rapidly if the inflation pump is used smoothly and without haste.

WARNING	**DO NOT USE A COMPRESSOR OR COMPRESSED AIR CYLINDER.**

BUOYANCY CHAMBER - PRESSURE

INFLATING THE BUOYANCY CHAMBER

- Place the adapter corresponding to the diameter of the semi built-in valve at the inflation pump hose nozzle.

Inflate the buoyancy chamber, **balancing the pressure between the different compartments until the partitions (a) are no longer visible (pressure = 240 mb)**

	Never put a compartment under pressure while the others are still fully deflated.	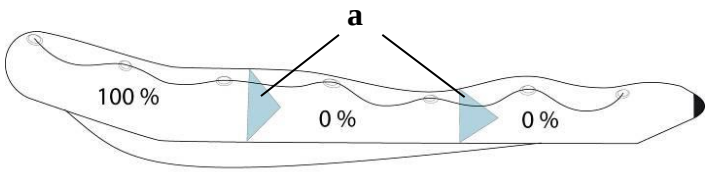
	1 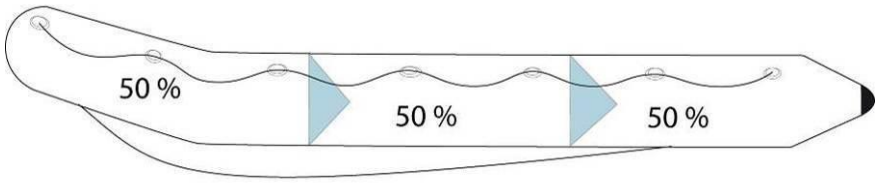	
	2 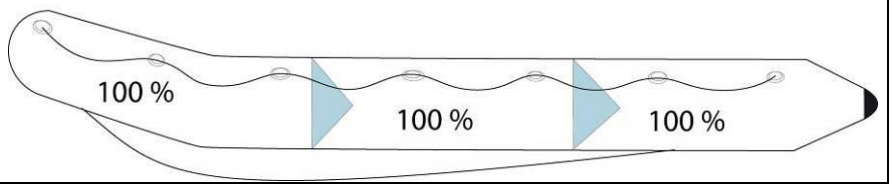	

When you have finished inflating: Screw on the inflation valve plugs.

NOTE:	**A slight loss of air is normal before the cap is screwed on. Only the plugs provide final airtightness.**

BUOYANCY CHAMBER - PRESSURE

CORRECT PRESSURE

The correct pressure for the buoyancy chamber is 240 mb/ 3.4 PSI.

The ambient temperature of the air or the water proportionally influences the internal pressure of the buoyancy chamber:	Ambient temperature	Buoyancy chamber internal pressure
	+1°C	+4 mb / 0.06 PSI
	-1°C	-4 mb / 0.06 PSI

Thus, it is important to anticipate:
Check and adjust the pressure of inflatable compartments (by inflating or deflating) depending on the temperature (particularly when temperature variations are high between the morning and evening in hot regions) and check that the pressure does not leave the recommended pressure zone (from 220 to 270 mb / green zone).

LOW PRESSURE RISK:

EXAMPLE: Your boat is exposed to direct sunlight on the beach (temperature=50°C) at the recommended pressure (240 mb/3.4 PSI). When you launch it (temperature=20°C), the temperature and internal pressure of the inflatable compartments will drop simultaneously (up to 120 mb) and **YOU WILL THEN NEED TO REINFLATE** until you regain the millibars lost due to the difference between the ambient air and water temperatures. It is normal to observe a drop in pressure at the end of the day when the outdoor temperature drops.

RISK OF OVERPRESSURE:

EXAMPLE: Your boat is inflated to its recommended pressure (240 mb/3.4 PSI) at the beginning or end of the day (low outside temperature = 10°C). Later in the day, your boat is left in the sun on the beach or on the deck of a boat (temperature = 50°C) The temperature inside the inflatable compartments may rise to 70°C (particularly for dark buoyancy chambers), doubling the initial pressure (480 mb). **YOU WILL THEN NEED TO DEFLATE** the boat to return to the recommended pressure.

WARNING	**IF YOUR BOAT IS OVERINFLATED, THE PRESSURE WILL ABNORMALLY WEAR THE INFLATABLE STRUCTURE WHICH MAY LEAD TO A BREACH OF THE ASSEMBLY.**

BUOYANCY CHAMBER - PRESSURE

CASES OF OVERPRESSURE

EASY - PUSH VALVE: Release air by pressing the valve plunger	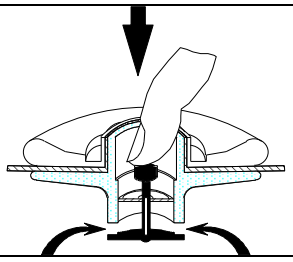

PROPULSION SYSTEM

III - Propulsion system

Comply with ZODIAC's recommendations and with the engine manufacturer's recommendations.

To get the best out of your boat, please consult your dealer.

INSTALLATION AND CIRCUIT - FUEL

IV-1-Fuel installation

IV-1-1-Fuel tank

The tank is located under the steering console:

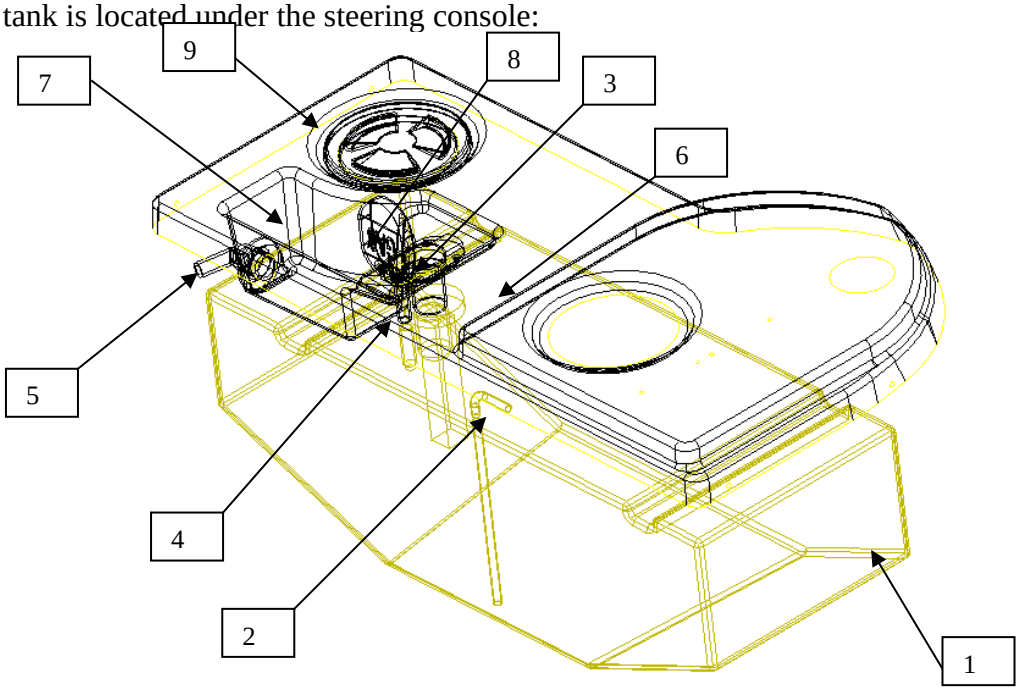

ITEM REF.	DESCRIPTION
1	Tank
2	Outlet for fuel supply to the engine
3	Filling hole
4	Vent
5	Overflow compartment drain hole
6	Gauge transmitter
7	"Overflow" compartment
8	Filler cap with integrated vent
9	Tank maintenance hatch

WARNING	**IT IS VITAL TO HAVE A GAUGE DIAL. IT IS SUPPLIED WITH THE ENGINE IF YOUR BOAT DOES NOT HAVE ONE, CONTACT YOUR ZODIAC DEALER.**

The probe supplied is to American standard:
Impedance (tank empty position) **30 Ohms**
Impedance (tank full position) **240 Ohms**
All the dials on the market are compatible, with a few very rare exceptions
To connect it, refer to the electrical diagram page 22.

INSTALLATION AND CIRCUIT - TANK AND ACCESSORIES

IV-1-2-Fuel/water separator filter

NOTE:	**In order to protect the engine, a water/fuel separator filter is fitted to the engine's fuel feed system.**

The water/fuel separator filter is located in the aft locker, on the starboard partition:

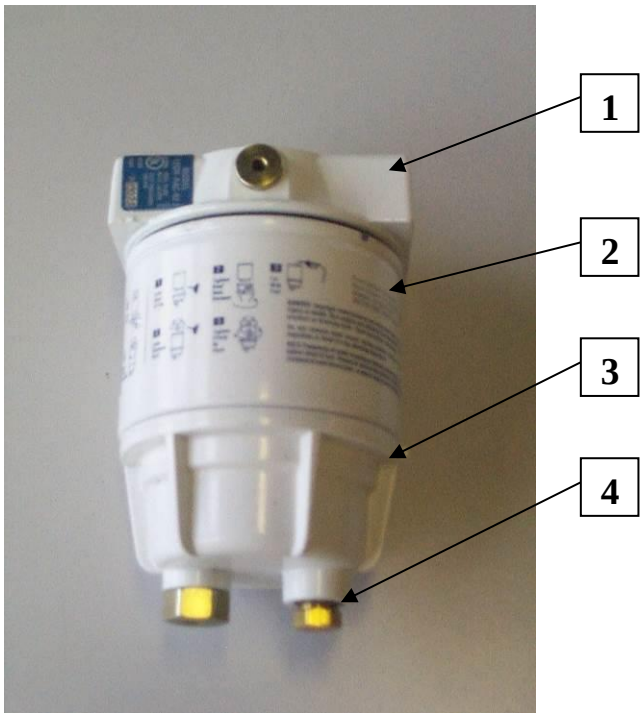

ITEM REF.	DESCRIPTION
1	Filter head, secured to boat
2	Replaceable filter cartridge
3	Metal bowl
4	Purge screw

NOTE:	**Make sure that there is no water in the metal bowl each time you use your boat:** **Slightly unscrew the drain cap (do not remove it completely); drain the water; screw the drain cap back on if only petrol remains in the bowl.** **Do this more often if your engine is not functioning correctly.**

INSTALLATION AND CIRCUIT - TANK AND ACCESSORIES

WARNING	**IT IS VITAL TO DRAIN AND CLEAN THE FILTER REGULARLY AND TO CHANGE THE CARTRIDGE AT LEAST ONCE A YEAR. THE METAL BOWL CAN BE REUSED.**

Changing the filter cartridge:

Follow ZODIAC's recommendations and the filter manufacturer's recommendations.

IV-1-3-Recommendations:

WARNING	**☑ HAVING A FULL TANK AVOIDS CONDENSATION APPEARING ON EACH OUTLET.** **☑ GET THE TANK CLEANED EVERY FIVE YEARS.** **☑ CHECK THE TIGHTENING OF THE CLAMPS ON ALL HOSES.** **☑ WHEN DRAINING THE FILTER, DO NOT EMPTY THE WATER INTO THE BOAT. USE A CONTAINER UNDER THE FILTER.** **☑ CUT OFF CONTACT BEFORE REMOVING THE FILTER CARTRIDGE.** **☑ CAREFULLY READ THE INFORMATION ON THE FILTER'S INSTRUCTIONS.**

WARNING	**☑ PETROL IS EXTREMELY INFLAMMABLE. MAKE SURE THAT THE ENGINES ARE TURNED OFF BEFORE WORKING ON THE FUEL SYSTEM.** **DO NOT SMOKE; KEEP ALL NAKED FLAMES OR INCANDESCENT BODIES WELL AWAY FROM THE WORK AREA.**

IV -2-ELECTRICAL DIAGRAM

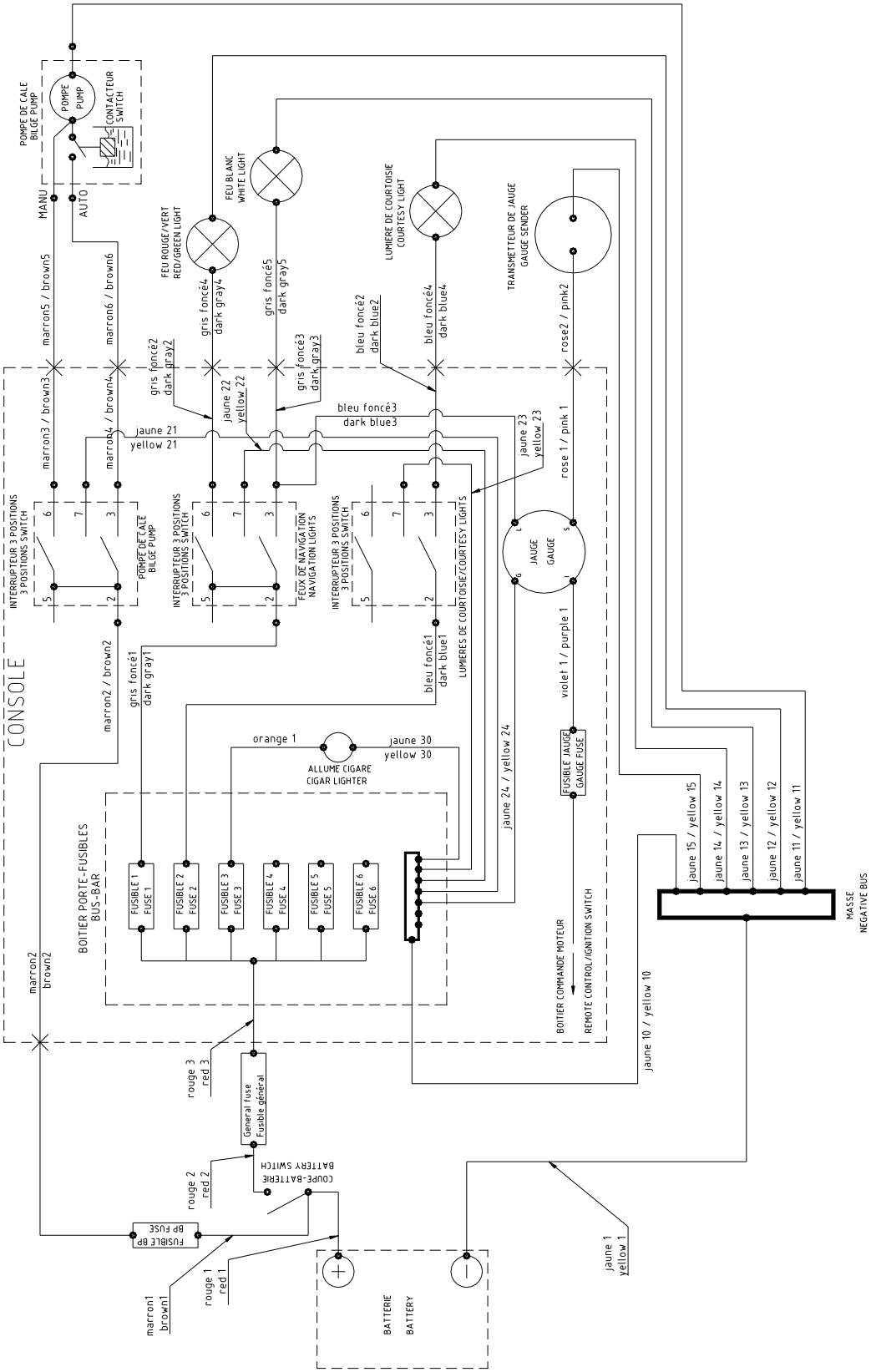

INSTALLATION AND CIRCUIT – CONNECTION OF OPTIONS

IV -3-BATTERY (not supplied)

Comply with ZODIAC's recommendations and with the recommendations of the battery manufacturer for standard maintenance.

	MAINTAIN YOUR BATTERY: **☑ KEEP THE BATTERY CLEAN AND DRY IN ORDER TO AVOID PREMATURE WEAR.** **☑ TIGHTEN AND MAINTAIN THE TERMINAL LUGS BY GREASING THEM REGULARLY WITH VASELINE.**

 WARNING	**THE WATER FROM THE WATER SUPPLY SYSTEM CONTAINS MINERALS WHICH DAMAGES BATTERIES. YOU SHOULD THUS ALWAYS TOP UP WITH DISTILLED WATER.**
 WARNING	• **KEEP THE BATTERIES AND THE ELECTROLYTE OUT OF THE REACH OF CHILDREN.** • **ALWAYS KEEP THE BATTERY UPRIGHT, NEVER ON ITS SIDE.** • **WHEN ADDING ELECTROLYTE OR WHEN RECHARGING THE BATTERY, ALWAYS REMOVE IT FROM THE ENGINE COMPARTMENT** • **BATTERY ELECTROLYTE IS A TOXIC AND DANGEROUS LIQUID. IT CONTAINS SULPHURIC ACID WHICH CAN CAUSE SERIOUS BURNS. AVOID CONTACT WITH SKIN, EYES AND CLOTHES.** • **BATTERIES CAN EMIT EXPLOSIVE GASES. KEEP THEM AWAY FROM SPARKS, NAKED FLAMES, AND CIGARETTES ETC.** • **WHEN CHARGING OR USING A BATTERY, WORK IN A WELL-VENTILATED ENVIRONMENT. ALWAYS PROTECT YOUR EYES WHEN WORKING CLOSE TO A BATTERY.**

NOTE:	**☑ If you do not plan to use your ZODIAC® tender for a month or more, remove the battery and store it in a cool, dark and dry place. Fully recharge the battery before reusing it.** **☑ If the battery is stored for a longer period, check electrolyte density at least once a month and recharge the battery as soon as density is too low.** **Electrolyte density: 1.28 at 20°C**

NOTE:	**When you stop using the boat, set the circuit-breaker to OFF.**

INSTALLATION AND CIRCUIT – CONNECTION OF OPTIONS

IV -4-CONNECTION OF OPTIONS

IV-4-1-Precautions

The boat is supplied as standard with a bilge pump, navigation lights and a deck light and cigar lighter connector. However, 4 locations remain available on the fuse box (under the console) for the connecting of additional accessories under certain conditions:

① The accessories you want to add must be connected at the level of the console.

② Accessories are divided into two categories:

A → Accessories that are used or which may be used continuously during normal use of the boat,

B→ Accessories that are used intermittently.

A	
Bilge fan	
Radio	
Depth sounder	
GPS	
Searchlight	
Alarm system	
Refrigerator	
VHF	
∑	180W max.

and

B	
Cigarette lighter connector (Standard)	
Miscellaneous lighting	
Audio warning	
Miscellaneous electronic equipment	
Shower pump	
Max. power	72W max.

WARNING	**You must make sure that the total power of the accessories you add in column A is 180W (15A) or less <u>AND</u> the max power of an accessory in column B is 72W (6A) or less.** **The sections of the different cables in the wiring circuit were calculated using these figures; not following malfunctions and lead to electrical faults and cause short circuits.** **REMARK: maximum power of cigarette lighter = 60W**

NOTE:	**If you are getting several pieces of electrical equipment installed. The total immediate consumption could potentially exceed your outboard motor's capacity. For example, the electrical wiring harness can accept instant consumption of 285W (including navigation lights and bilge pump), which is a little less than a 24 A output current. The alternators in the current engines generally provide 15 A when at full throttle. Check your engine's technical documentation. You should therefore avoid using this equipment over a long period of time, as you run the risk of flattening the battery and not being able to restart the engine.**

INSTALLATION AND CIRCUIT – CONNECTION OF OPTIONS

Example 1

You want to add:
A 72W VHF,
A 36W GPS,
A 60W radio,
A 72W cigar lighter,
A 20W clock.

A	
Bilge fan	
Radio	60W
Depth sounder	
GPS	36W
Searchlight	
Alarm system	
Refrigerator	
VHF	72W
Σ	168W (<180W)

and

B	
Miscellaneous lighting	
Miscellaneous electronic equipment	20W (clock)
Shower pump	
Max. power	72W (< or = 72W)

CONCLUSION	

Example 2

You want to add:
A 60W VHF,
A 36W GPS,
A 48W radio,
A 120W searchlight.

A	
Bilge fan	
Radio	48W
Depth sounder	
GPS	36W
Searchlight	120W
Alarm system	
Refrigerator	
VHF	60W
Σ	264W (> 180W)

and

B	
Miscellaneous lighting	
Miscellaneous electronic equipment	
Shower pump	
Max. power	0 (< 72W)

CONCLUSION	

Example 3

You want to add:
A 60W GPS,
A 60W radio,
A 120W audio warning.

A	
Bilge fan	
Radio	60W
Depth sounder	
GPS	60W
Searchlight	
Alarm system	
Refrigerator	
VHF	
Σ	120W (< 180W)

and

B	
Miscellaneous lighting	
Miscellaneous electronic equipment	
Shower pump	
Max. power	120W (> 72W)

CONCLUSION	

NOTE:	**Some manufacturers will indicate the amperage rather than the absorbed power. With direct current, as is the case here, just multiply by 12 to obtain the power.**

IV-4-2-Wiring:

① Choose a free fuse location.
② Connect the power supply of your accessory to the terminal corresponding to this slot using a 6mm female tab type terminal lug.
③ If you have to add cable for the connection, use cable with a cross-section of at least 1.5mm² complying with "marine" standards (UL1426 or SAE J378 or SAE J1127 or SAE J1128 or which meet ABYC and/or EC standards).
④ Connect the earth cable of your accessory to the ground terminal strip using a Ø5 "ring terminal" (same remark as previously for the cable),
⑤ Insert an ATO type fuse with a max current of 15A and greater than the load current of your device.

IV -4-3-Connecting the petrol gauge:

Connect as shown in the diagram page 19.

INSTALLATION AND CIRCUIT – CONNECTION OF OPTIONS

IV -4-4-Connecting accessories on the console:

Depending on the level of equipment of your tender, ZODIAC recommends placing it in the following manner (see templates supplied with the boats) which optimises the space available.

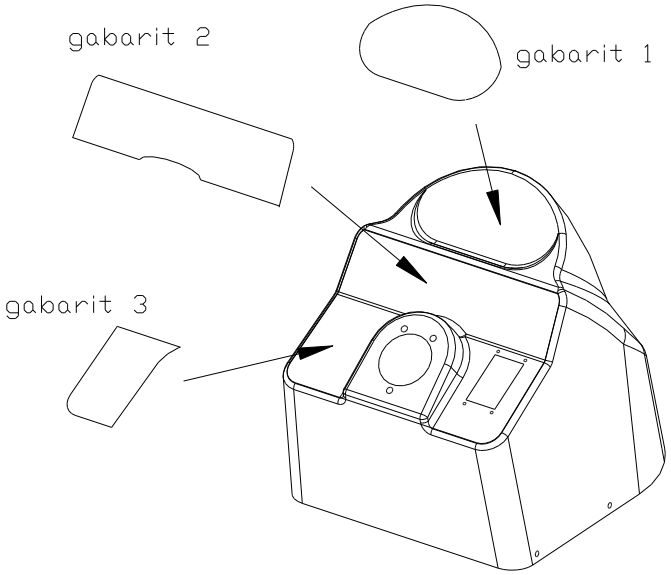

IV -5-BILGE PUMP OPERATION

The bilge pump is not wired to the battery switch and operates independently; the switch is always connected.
① Automatic operation (fixed position); in this position the bilge pump works automatically. The pilot light is on.
② Stop; in this position (set position), the bilge pump is off. The pilot light is off.
③ Forced operation; the switch has to be held depressed to operate it. As soon as you release the switch, it returns to the Stop position (2).

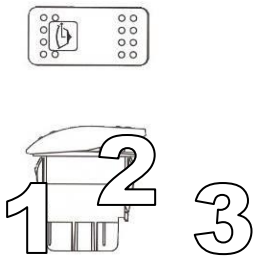

WARNING	**AT ANCHOR, SET THE BILGE PUMP SWITCH TO THE AUTOMATIC STARTING POSITION.**

NOTE:	**ZODIAC RECOMMENDS USING A TARPAULIN OR COCKPIT COVER TO PREVENT RAINWATER FROM COMING IN.**

SAFETY ADHESIVE LABELS - POSITION

VI-1-POSITION OF LABELS

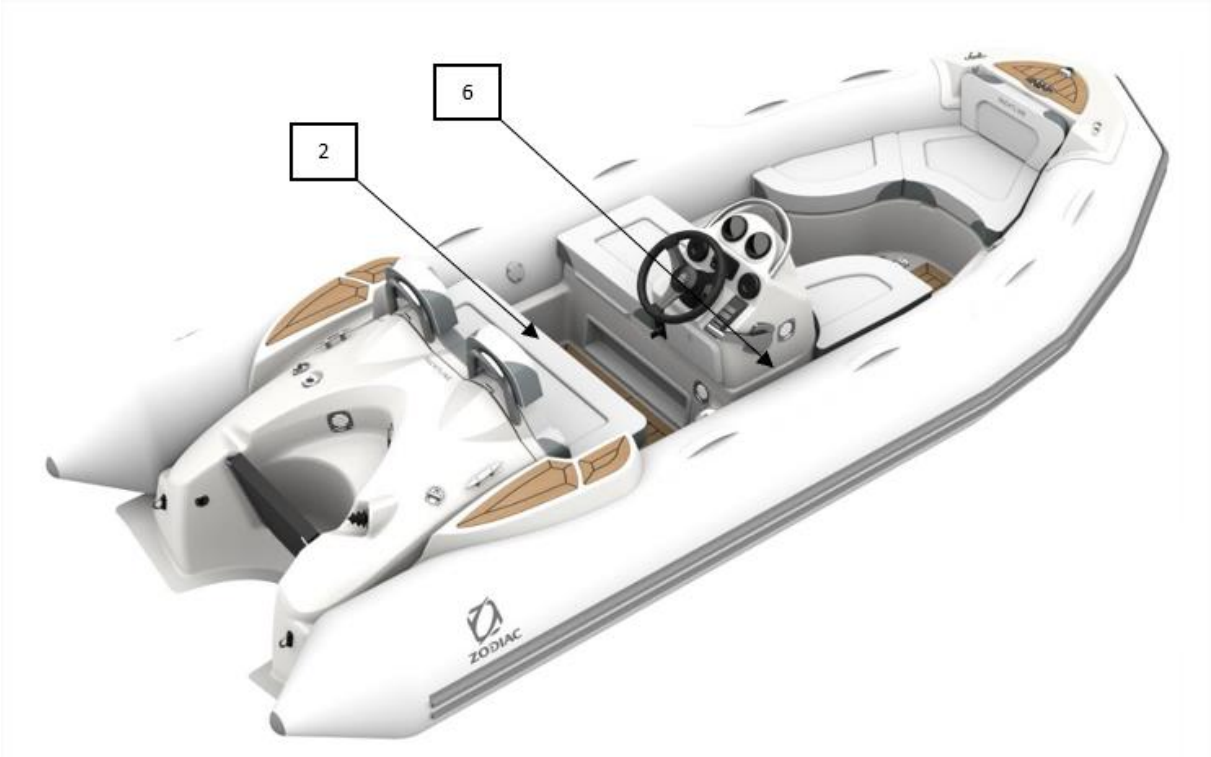

SAFETY ADHESIVE LABELS - DESCRIPTION

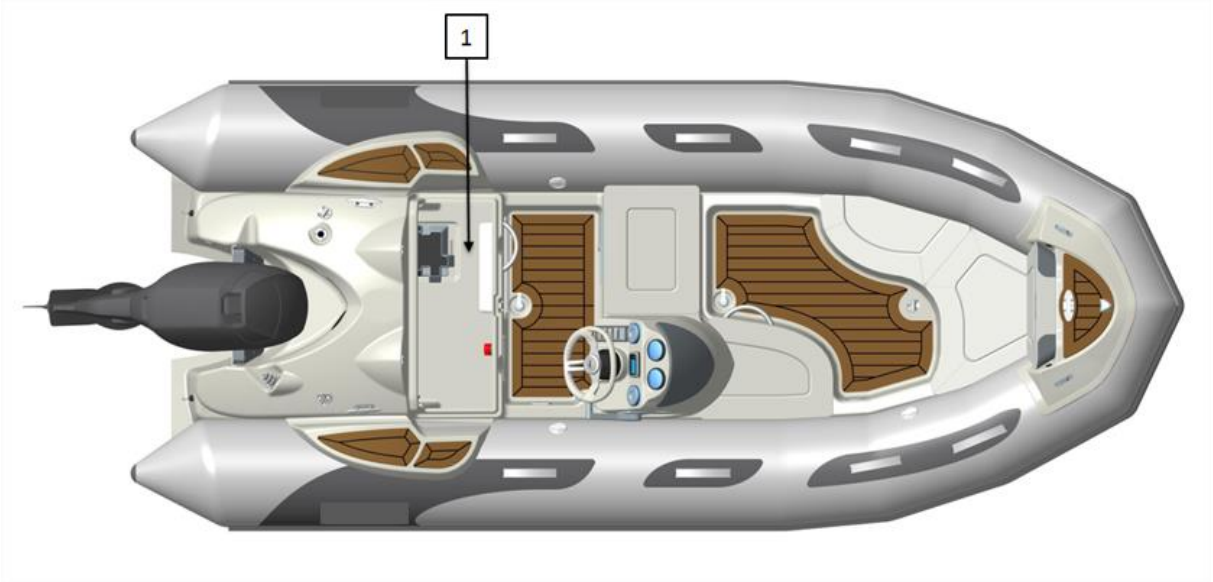

V-2-DESCRIPTION OF LABELS

⚠ WARNING	⚠ AVERTISSEMENTS
• DO NOT TOUCH BATTERY TERMINALS (SHOCK AND ACID HAZARDS) • DISCONNECT BOTH LEADS BEFORE REMOVING BATTERY • CONNECT RED LEAD TO POSITIVE (+) TERMINAL • CONNECT BLACK LEAD TO NEGATIVE (-) TERMINAL	• NE PAS TOUCHER LES TERMINAUX DE LA BATTERIE (RISQUE DE CHOC ELECTRIQUE ET DE CONTACT AVEC L' ACIDE DE LA BATTERIE) • DEBRANCHER LES 2 FILS DE SORTIE AVANT DE RETIRER LA BATTERIE • RELIER LE CABLE ROUGE A LA BORNE (+) • RELIER LE CABLE NOIR A LA BORNE (-) 1

⚠ WARNING	⚠ AVERTISSEMENTS
GASOLINE IS HIGHLY INFLAMMABLE AND EXPLOSIVE • STOP ENGINE BEFORE REFUELING • REFUEL IN WELL VENTILATED AREA • NEVER REFUEL WHILE SMOKING, AROUND SPARKS OR OPEN FLAME • AVOID SPILLING FUEL. WIPE UP ALL FUEL SPILLS IMMEDIATELY • LEAKING FUEL IS A FIRE HAZARD AND EXPLOSION HAZARD • INSPECT FUEL SYSTEM BEFORE EACH USE	L' ESSENCE EST TRES FORTEMENT INFLAMMABLE ET EXPLOSIVE • ARRETER LE MOTEUR AVANT TOUT REMPLISSAGE. • NE PAS FUMER LORS DU REMPLISSAGE. • FAIRE LE PLEIN DANS UN ENDROIT VENTILE. • EVITER DE RENVERSER DU CARBURANT. ESSUYER IMMEDIATEMENT TOUTES LES FLAQUES DE CARBURANT CREEES • LES FUITES DE CARBURANTS CONSTITUENT UN RISQUE D' INCENDIE ET D' EXPLOSION • VERIFIER LE CIRCUIT CARBURANT AVANT CHAQUE UTILISATION 2

POSITION OF SAFETY LABELS

CAUTION	ATTENTION
IMPROPERLY TOWING YOUR BOAT CAN CAUSE SEVERE DAMAGE TO YOUR BOAT. • NEVER TOW IN OPEN SEAS • NEVER TOW ABOVE 6 KNOTS	UN REMORQUAGE INAPROPRIE PEUT ENDOMMAGER VOTRE BATEAU • NE PAS REMORQUER EN PLEINE MER • NE PAS REMORQUER A PLUS DE 6 NOEUDS 3

WARNING	AVERTISSEMENT
DO NOT LIFT THE BOAT WITH PASSENGERS ON BOARD	NE PAS SOULEVER LE BATEAU AVEC DES PASSAGERS A BORD 4

DANGER	DANGER
TO AVOID INJURY OR DEATH, SHUTT OFF ENGINE WHEN NEAR SWIMMERS OR PRIOR TO USING SWIN PLATFORM AND BOARDING LADDER	POUR EVITER DES BLESSURES OU LA MORT, COUPER LE MOTEUR EN APPROCHANT DE NAGEURS, ET AVANT TOUTE UTILISATION DE LA PLATEFORME ARRIERE OU DE L' ECHELLE DE BAIN 5

DANGER	DANGER
A FIRE EXTINGUISHER MUST BE CARRIED AT ALL TIMES	UN EXTINCTEUR DOIT ETRE DISPONIBLE EN PERMANENCE A BORD 6

Manuel du Propriétaire
Owner's Manual -Manuale del Proprietario
Eignerhandbuch- Manual del propietario

Tome 2 - Volume 2- Teil 2 - Tomo 2

YACHTLINE

440

Edition 1

Register your boat today on the

Club Zodiac™

www.zodiac-nautic.com/club-zodiac

Get a Warranty extension of

1 YEAR

for your new boat*

*See Zodiac Nautic Warranty terms & conditions

FR Enregistrez votre bateau dès aujourd'hui sur le "Club Zodiac" www.zodiac-nautic.com/club-zodiac. **Bénéficiez d'une extension de 1 an de Garantie constructeur pour l'achat d'un bateau neuf*** *voir conditions générales de la garantie Zodiac Nautic

ES Registre su embarcación ahora en el "Club Zodiac" ,www.zodiac-nautic.com/club-zodiac. **beneficiese de una extensión de garantía de un año, en la compra de una embarcación nueva*.** *Ver las condiciones generales de la garantía Zodiac Nautic

IT Registri il suo battello oggi sul "Club Zodiac" www.zodiac-nautic.com/club-zodiac. **Beneficierà dell'estensione di un anno di Garanzia costruttore sull'acquisto di un battello nuovo*.** *vedere le condizioni generali della garanzia Zodiac Nautic

DE Registrieren Sie Ihr Boot heute im "Club Zodiac" www.zodiac-nautic.com/club-zodiac. **Erhalten Sie die 1-jährige Garantieerweiterung für Ihr neues Boot.*** *Siehe Zodiac Nautic Garantiebedingungen

ESPAÑOL

TOMO 2
DESCRIPCIÓN - FLOTADOR
SISTEMA DE PROPULSIÓN
INSTALACIÓN Y CIRCUITOS

ÍNDICE

	PÁGINA
⇨ **I - DESCRIPCIONES GENERALES**	
I-1-Características técnicas ----------	**2 - 3**
I-2-Inventario ----------	**4 - 5**
I-3-Ubicación de los elementos----------	**6 - 7**
I-4-Manipulación ----------	**8 - 9**
⇨ **II - FLOTADOR**	
II-1-Montaje del flotador en el casco----------	**10**
II-2-Fijación de la faldilla----------	**11**
II-3-Sistema de inflado----------	**12**
II-4-Presión ----------	**12 -14**
⇨ **III - SISTEMA DE PROPULSIÓN**	**15**
⇨ **IV - INSTALACIÓN Y CIRCUITOS**	
IV-1-Instalación de combustible ----------	**16 - 18**
IV-2-Esquema eléctrico----------	**19**
IV-3-Batería----------	**20**
IV-4-Conexión de opciones----------	**21 - 24**
IV-5-Funcionamiento de la bomba de achique----------	**24**
⇨ **V – AUTOADHESIVOS DE SEGURIDAD**	
V-1-Posición de los autoadhesivos ----------	**25 - 26**
V-2-Descripción de los autoadhesivos---------- --	**26 - 27**

DESCRIPCIÓN - CARACTERÍSTICAS TÉCNICAS

I -1-CARACTERÍSTICAS TÉCNICAS

Dimensiones		
		440 YL
	(m)	4.20
	(ft)	14‘ 5“
	(m)	2.80
	(ft)	9‘ 2“
	(m)	1.86
	(ft)	6‘ 1“
	(m)	0.94
	(ft)	3‘ 1“
Ø	(m)	0.45
	(ft)	1‘6“

Categoría de diseño	
CE (Directiva 94/25/CE)	C

Capacidad		
		440 YL
(ISO)		6
Maximum	**Kg** (1)	850
	lb. (1)	1874
	Kg (2)	273
	lb. (2)	602
Compartimento		3

Motorización			
Long			**440 YL**
	Potencia MÍNIMA recomendada	CV (3)	30
		KW (3)	23
	Potencia MÁXIMA recomendada	CV	50
		kW	38
	Potencia MÁXIMA autorizada	CV (3)	60
		kW (3)	45
Maximum	Peso MÁXIMO del motor	Kg	119
		Lbs	262

Dimensiones		
		440 YL
a	a (4)	3.98m
		13‘1“
b	b (4)	1.49m
		4‘ 11’’
c	c (4)	1.03m
		3‘ 5’’

DESCRIPCIÓN - CARACTERÍSTICAS TÉCNICAS

NOTA	**Tolerancias de las dimensiones: +/- 4 %**

NOTA	(1) La carga máxima autorizada se ha calculado según la norma ISO 6185. **Se recomienda navegar con precaución cuando la embarcación esté cargada al máximo.** (2) **Pesos indicados sin accesorios** (3) **Las potencias recomendadas corresponden a una explotación óptima de las capacidades de la embarcación para una carga media (4 personas).** (4) Dimensiones del casco sin flotador. **Utilice la potencia máxima autorizada con suma prudencia (véase el Tomo 1 del manual, capítulo "Consejos de navegación").**

ATENCIÓN	**NO SOBREPASE LA CARGA MÁXIMA INDICADA EN LA PLACA DEL FABRICANTE. LA CARGA MÁXIMA INCLUYE EL PESO DEL O DE LOS MOTORES, DEL CARBURANTE, DE LOS ACCESORIOS, DE LOS PASAJEROS Y DE SU EQUIPAMIENTO, ASÍ COMO CUALQUIER OTRO TIPO DE CARGA**.

ATENCIÓN	**NO ALMACENE PRODUCTOS INFLAMABLES EN EL COMPARTIMENTO DE POPA. SE PROHÍBE TERMINANTEMENTE EL ALMACENAMIENTO DE UN DEPÓSITO SUPLEMENTARIO**.

DESCRIPCIÓN - INVENTARIO

I -2-INVENTARIO

CASCO
• Casco de poliéster
• Cubierta contramoldeada antideslizante
• Tablero de popa unido y carena de «flaps»
• Consola con alojamiento
• 1 Cáncamo de roda
• 1 Pozo de fondeo + pañol de proa consola + pañol de babor de proa
• 1 pañol de popa
• 6 asientos con guarnicionería
• 2 cornamusas de amarre de popa
• 1 marchapié de poliéster de proa con cornamusa de amarre, luces de navegación y ledes
• 1 mástil de luz blanca plegable y desmontable
• 1 luz de cubierta
• 3 cáncamos articulados de izado
• 2 cáncamos de arrastre
• 2 achicadores rápidos de cubierta + 1 espiche de casco

FLOTADOR
• Flotador extraíble
• Tejido Neopreno Hypalon 1100 decitex
• Válvulas Easy-Push
• Cinta antidesgaste de perfil ancho
• 8 asideros
• Refuerzos de conos

CONSOLA
• Volante y mando de dirección a distancia
• 3 interruptores
• Toma de encendedor
• Guantera

DESCRIPCIÓN - INVENTARIO

EQUIPO ESTÁNDAR
• 1 depósito fijo (50 litros + transmisor de nivel de combustible + separador agua/gasolina) con respiradero y dispositivo antidesbordamiento
• Luces de navegación y luces de cubierta
• 1 Bandeja batería
• 1 interruptor de batería
• Preinstalación eléctrica para adición de accesorios suplementarios (*)
• 1 bomba de achique
• 2 pagayas
• 1 inflador de pie
• 1 maletín de reparación
• 1 manual del propietario (2 tomos)
• 1 Tapón manómetro

ACCESORIOS OPCIONALES
• Kit de izado
• Escala de baño
• Respaldo trasero
• Cubierta de teca sintética
• Cortavientos

DESCRIPCIÓN – UBICACIÓN DE LOS ELEMENTOS

I -3-UBICACIÓN DE LOS ELEMENTOS

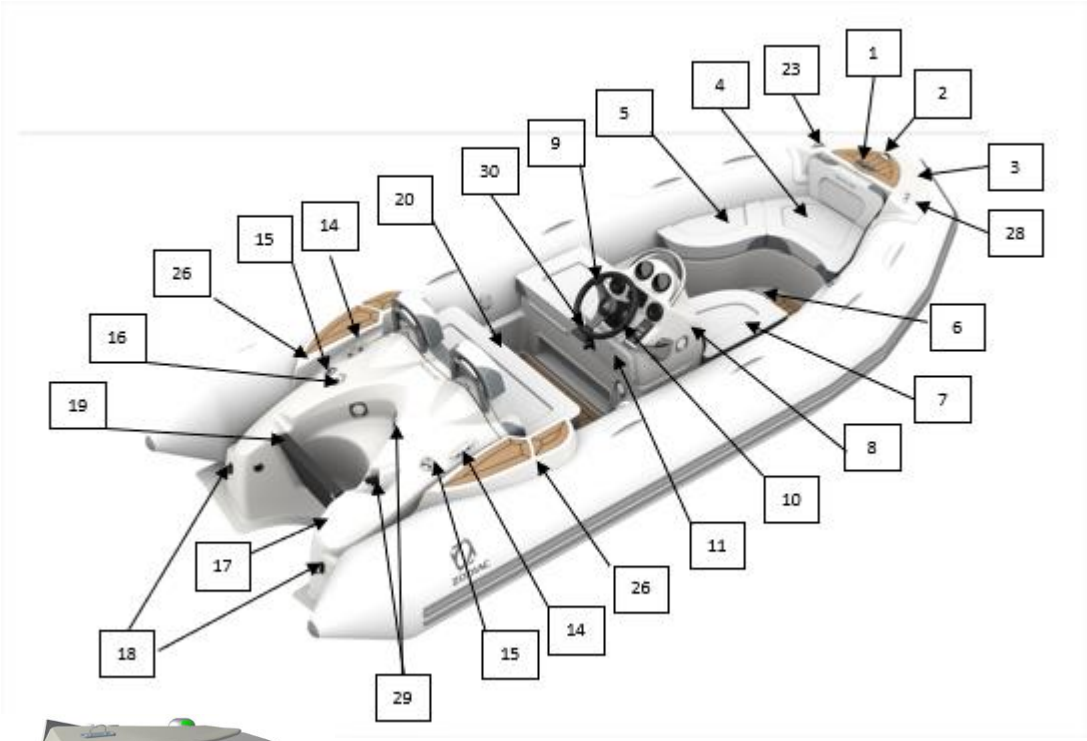

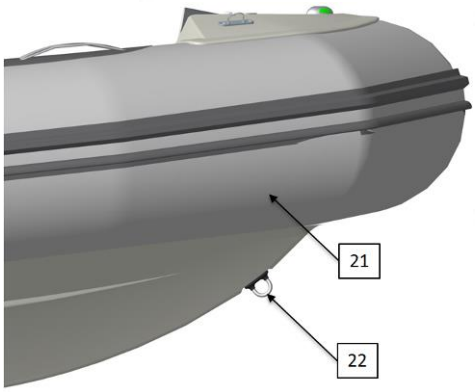

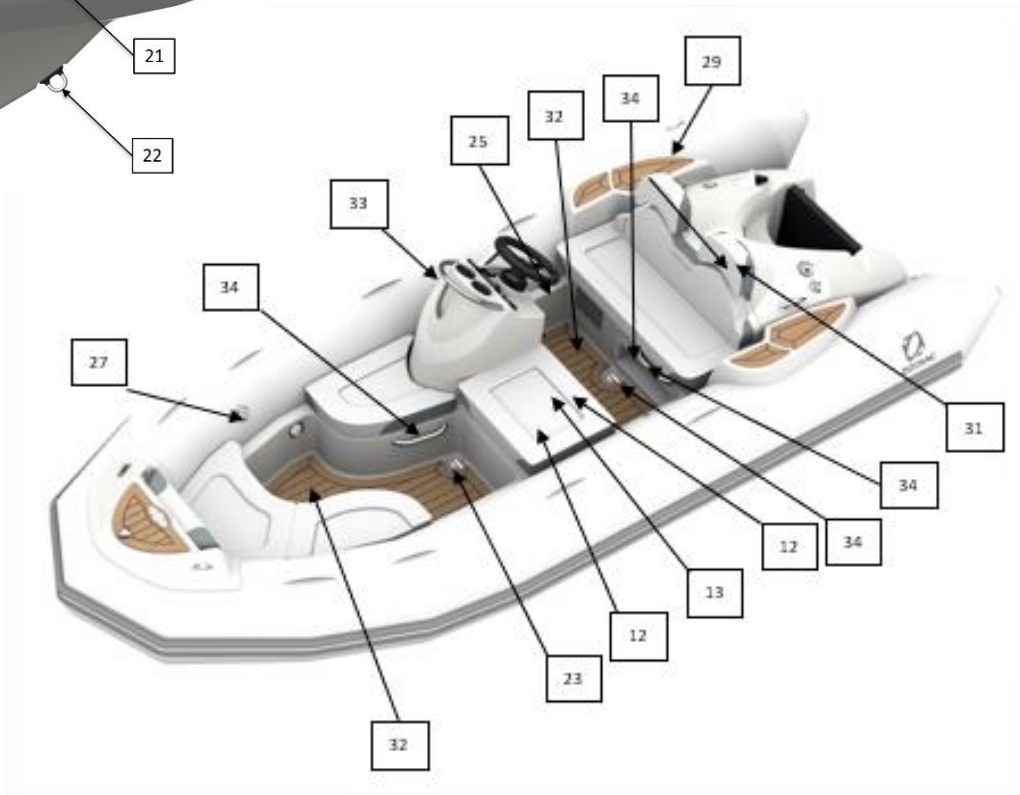

DESCRIPCIÓN – UBICACIÓN DE LOS ELEMENTOS

REFERENCIA	DESCRIPCIÓN
1	Cornamusa de amarre de proa
2	Luces de navegación
3	Marchapié de poliéster de proa
4	Pozo de fondeo
5	Pañol de babor de proa
6	Anilla de izado de proa
7	Pañol de proa de consola
8	Consola
9	Interruptores
10	Volante
11	Guantera
12	Trampilla de acceso de mantenimiento del depósito
13	Sistema de llenado de depósito
14	Cornamusas de amarre de popa
15	Anillas de izado de popa
16	Base de mástil de luz blanca
17	Espiche
18	Anillas de tracción/de estiba
19	Tablero de motor
20	Tapa de pañol de popa
21	Flotador
22	Cáncamo de roda
23	Achicadores rápidos
24	Soporte extintor
25	Luz de puente
26	Marchapié de poliéster
27	Válvula easy push
28	Pasacabos
29	Pasacables
30	Encendedor de 12 V
31	Respaldo trasero
32	Cubierta de teca sintética
33	Cortavientos
34	Asidero

I -4-MANIPULACIÓN

I-4-1-Transporte:

• Los consejos sobre la puesta en remolque se especifican en el manual del propietario en el TOMO I.

I-4-2-Almacenamiento:

ATENCIÓN	**ES IMPRESCINDIBLE QUE LA EMBARCACIÓN TOME APOYO SOBRE LA LÍNEA DE RODA (VÉASE EL CROQUIS A CONTINUACIÓN).**

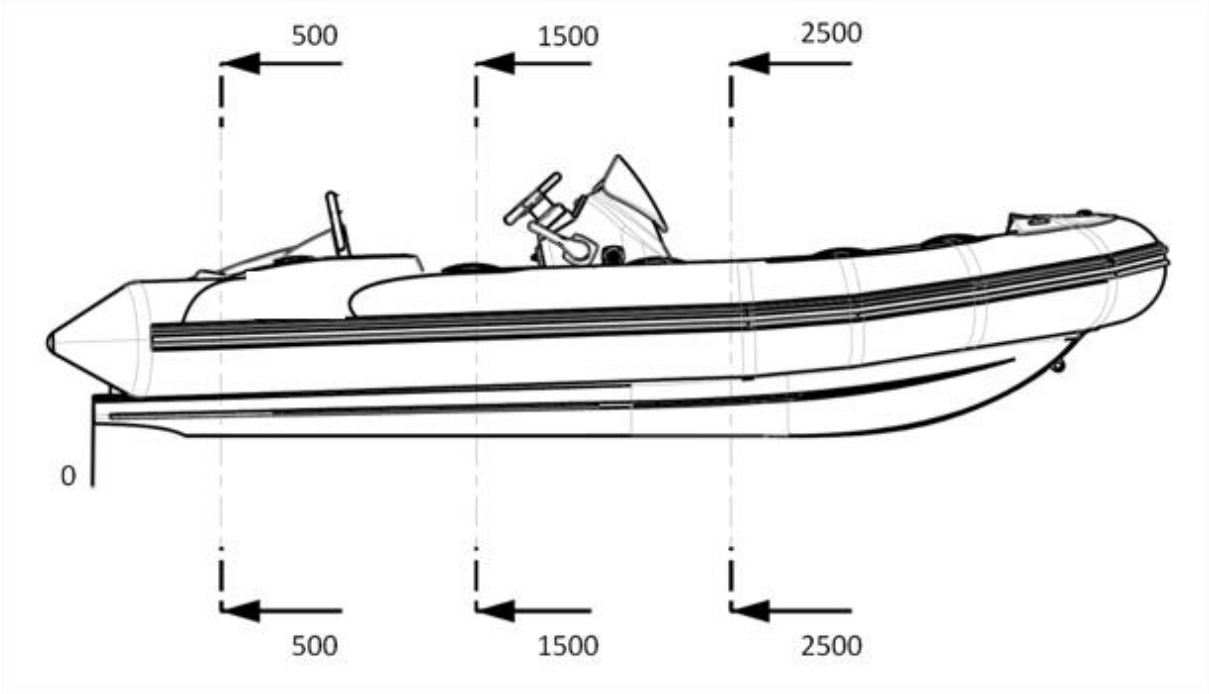

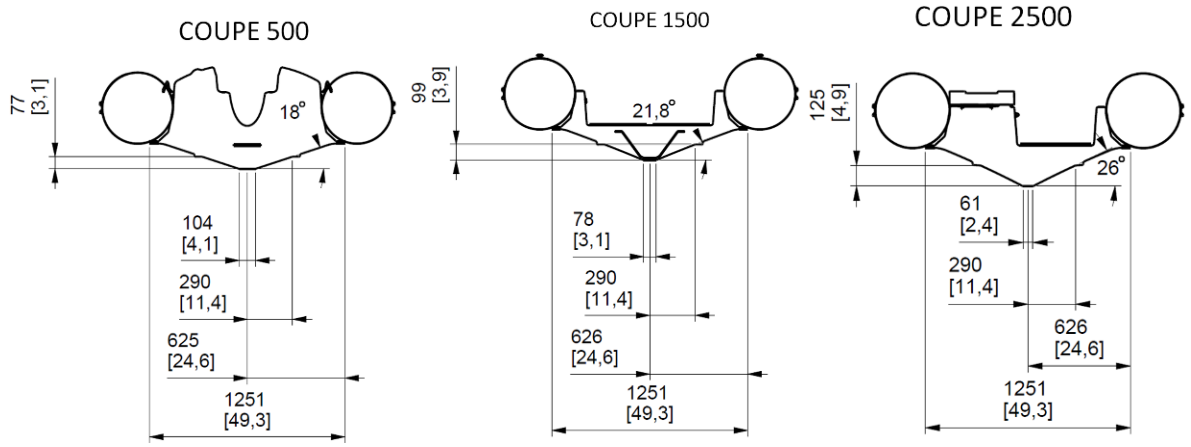

DESCRIPCIÓN - MANIPULACIÓN

I -4-3-Izado:

ADVERTENCIA	**LA ESLINGA DE IZADO ESTÁ DISPONIBLE COMO ACCESORIO; DEBE UTILIZAR EXCLUSIVAMENTE UNA ESLINGA ZODIAC PARA EL IZADO.**

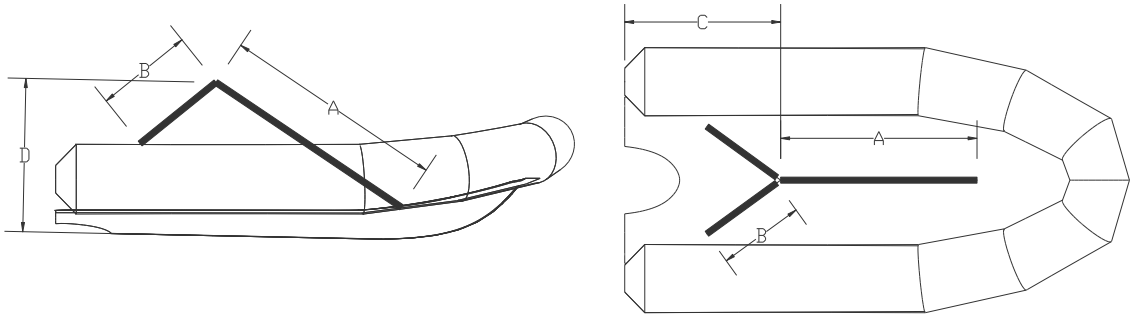

Estos valores se dan a título indicativo.		A	B	C	D
440 YL	(m)	2	1.5	1.77	1.720
	(ft)	6’ 6’’	4’9’’	5’8’’	5’65’’

ADVERTENCIA	**NO DEBE HABER NINGÚN PASAJERO A BORDO DURANTE EL IZADO CON GRÚA.**

ATENCIÓN	• **LA EMBARCACIÓN DEBE ESTAR DESCARGADA DE CUALQUIER MATERIAL DURANTE EL IZADO CON GRÚA O CON PESCANTE.** • **LOS ACHICADORES RÁPIDOS DE CUBIERTA (REF. 23*) Y EL ESPICHE (REF. 17*) DEBEN ESTAR ABIERTOS PARA GARANTIZAR LA EVACUACIÓN EVENTUAL DE AGUA DE LLUVIA EN EL COCKPIT.** *** Véase el capítulo I-3 «Ubicación de los elementos».**

FLOTADOR – MONTAJE DEL FLOTADOR EN EL CASCO

II -1- MONTAJE DEL FLOTADOR EN EL CASCO

	SI EL FLOTADOR HA SIDO ALMACENADO A UNA TEMPERATURA INFERIOR A 0°C, DEJARLO 12 HORAS EN UN LUGAR TEMPLADO (20°C) ANTES DE DESPLEGARLO.
	PUEDE INFLAR EL FLOTADOR NO MONTADO (PRESIÓN 240 MB) Y DEJAR QUE SE ESTABILICE DURANTE UNA HORA APROXIMADAMENTE. A CONTINUACIÓN, DESINFLARLO.
NOTA:	El montaje del flotador en el casco se realiza con el flotador desinflado.

1

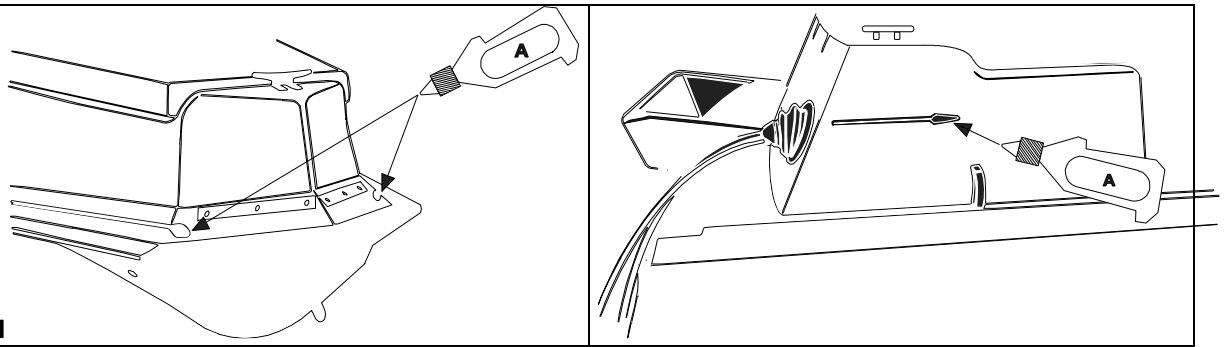

Para facilitar la colocación del flotador, ponga jabón líquido (A) en los rieles del casco.

2

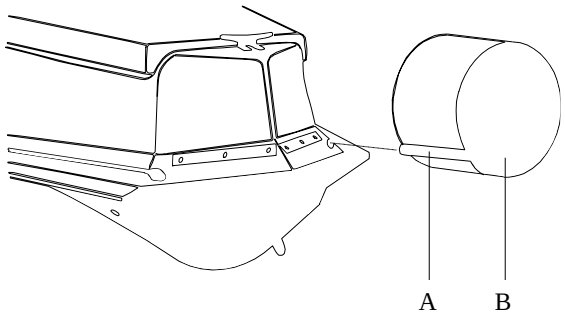

Coloque la relinga (a) del flotador (b) en el riel del casco

3

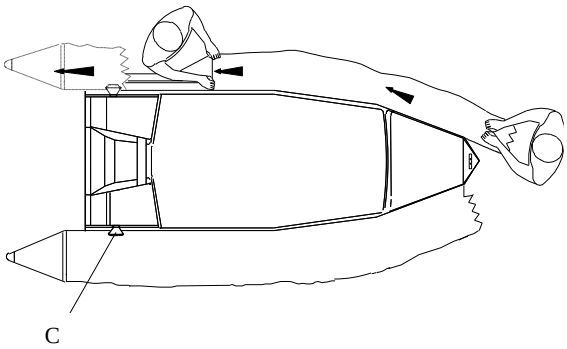

- Tire del flotador hacia la popa de la embarcación. No olvide guiar la relinga superior (C).
- Proceda de la misma manera para el otro lado del flotador.

FLOTADOR – FIJACIÓN DE LA FALDILLA

II -2- FIJACIÓN DE LA FALDILLA

4

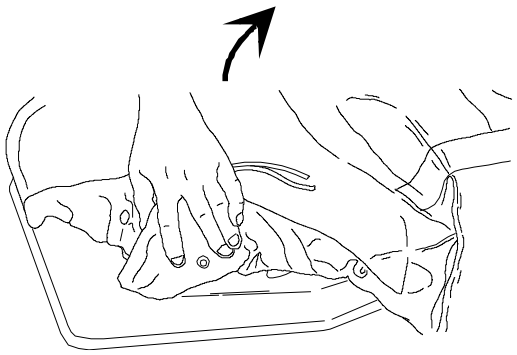

Posicione la faldilla interna

5

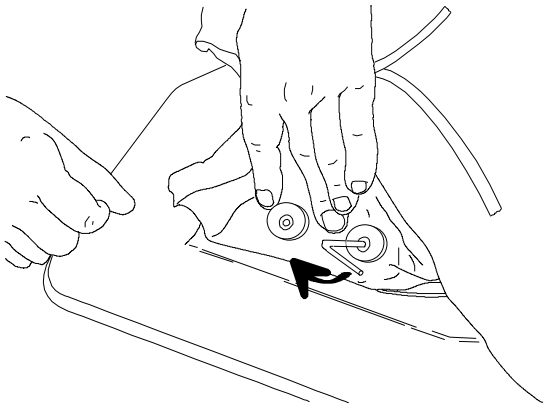

6

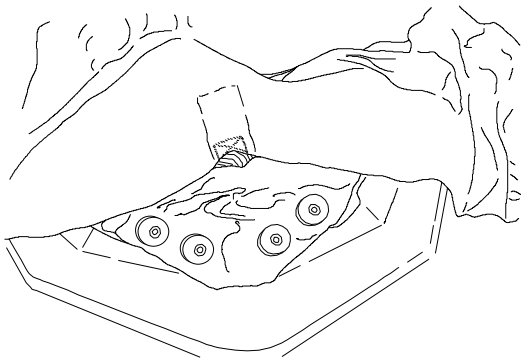

Fije la faldilla interna

7

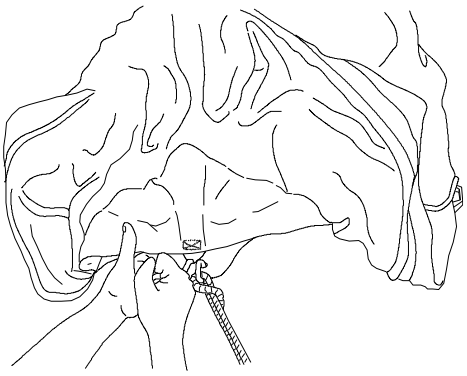

Después de haber fijado la faldilla interna sobre el casco, tire ligeramente del flotador hacia delante para pasar la faldilla externa por encima de la punta de proa (no fijarla de momento). Tire después el flotador hacia atrás.

NOTA:	La fijación final de la faldilla **exterior** debe efectuarse **después del inflado del flotador.**

INFLE A CONTINUACIÓN.

FLOTADOR – SISTEMA DE INFLADO

II -3-SISTEMA DE INFLADO

EL INFLADOR

a. adaptador
b. extremo del tubo
c. base del tubo
d. orificio de inflado

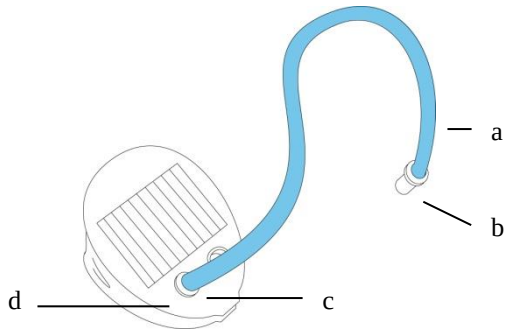

LAS VÁLVULAS "EASY - PUSH"

Para cambiar de posición	en posición de inflado	en posición de desinflado
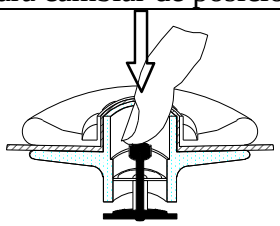	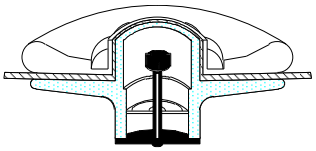	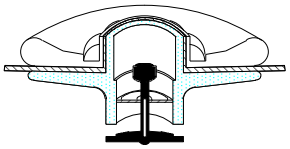
Empuje	La membrana está cerrada, el pulsador se encuentra en posición alta	La membrana está abierta, el pulsador está en posición baja

FLOTADOR – PRESIÓN

INFLADO DEL MOTOR

Active todas las válvulas en la posición de inflado.

Fije la base del tubo en el orificio de inflado del inflador.
Para inflar correctamente su embarcación, es necesario que el inflador tenga un buen apoyo en el suelo.
La embarcación se infla rápidamente si el inflador se acciona con suavidad y sin precipitación.

ATENCIÓN	**NO UTILICE UN COMPRESOR NI UNA BOTELLA DE AIRE COMPRIMIDO.**

FLOTADOR - PRESIÓN

INFLADO DEL FLOTADOR

- Añada el adaptador correspondiente al diámetro de la válvula semiempotrada en el extremo del tubo del inflador.

Infle el flotador **equilibrando las presiones entre los diferentes compartimentos, hasta que los tabiques (a) ya no sean visibles (presión = 240 mb).**

	Nunca debe ponerse a presión un compartimento mientras los demás están completamente desinflados.	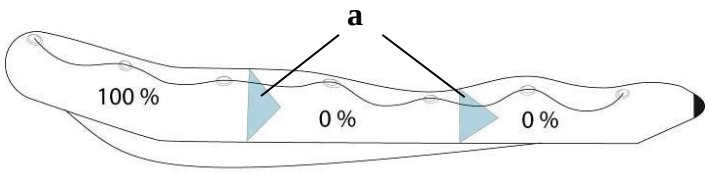

	1 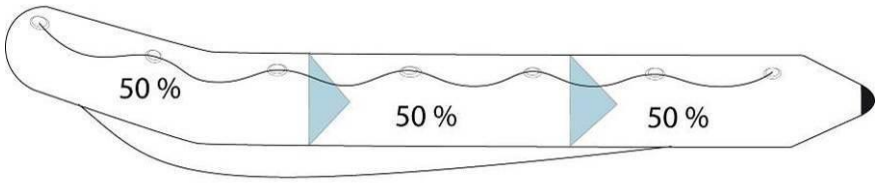

	2 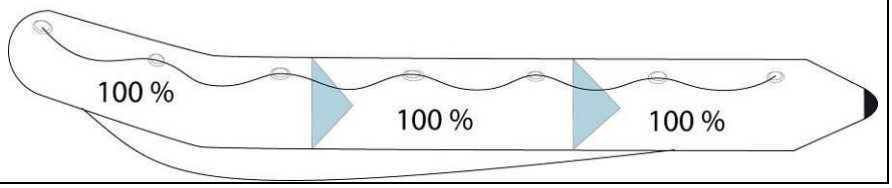

El inflado ha terminado: Enrosque los tapones de las válvulas de inflado.

NOTA:	**Es normal detectar una ligera fuga de aire antes del roscado del tapón de la válvula.** **Solo los tapones garantizan la estanqueidad final.**

FLOTADOR - PRESIÓN

PRESIÓN DE USO

La presión de uso para el flotador es de 240 mb/ 3,4 PSI.

La temperatura ambiente del aire o del agua influye proporcionalmente sobre el nivel de la presión interna del flotador:	Temperatura ambiente	presión interna del flotador
	+1°C	+4 mbar / 0,06 PSI
	-1°C	-4 mbar / 0,06 PSI

También es importante saber anticipar:
Comprobar y ajustar la presión de los compartimentos inflables (volviendo a inflar o desinflando según el caso) en función de las variaciones de temperatura (sobre todo cuando las diferencias de temperatura son importantes entre la mañana y la noche en las zonas particularmente cálidas) y cerciorarse de que la presión no se sitúa fuera del intervalo de presión recomendada (de 220 a 270 mb / zona verde).

RIESGO DE BAJA PRESIÓN:

EJEMPLO: La embarcación está expuesta en la playa a pleno sol (temperatura = 50 °C) a la presión recomendada (240 mb/3,4 PSI). Cuando la ponga en el agua (temperatura=20°C), la temperatura y la presión interna de los compartimentos inflables disminuirán conjuntamente (hasta 120 mb), por lo que **SERÁ NECESARIO VOLVER A INFLAR** hasta ganar los milibares perdidos a causa de la diferencia de temperatura entre el aire ambiente y el agua. En consecuencia, es normal observar una disminución de presión al final del día cuando la temperatura exterior desciende.

RIESGO DE SOBREPRESIÓN:

EJEMPLO: La embarcación está inflada a la presión recomendada (240 mb/3,4 PSI) al comienzo o al final del día (temperatura exterior baja = 10 °C). Más tarde durante el día, la embarcación está expuesta a pleno sol en la playa o en la cubierta de un yate (temperatura = 50 °C). La temperatura interior de los compartimentos inflables puede elevarse y llegar hasta 70 °C (flotadores de color oscuro en particular), lo que implica una duplicación de la presión inicial (480 mb). Así pues, **SERÁ NECESARIO DESINFLAR** para volver a la presión recomendada.

ATENCIÓN	**SI SU EMBARCACIÓN ESTÁ DEMASIADO INFLADA, LA PRESIÓN EJERCE UN ESFUERZO ANORMAL SOBRE LA ESTRUCTURA INFLABLE, LO QUE PUEDE PROVOCAR UNA ROTURA DE ENSAMBLAJE.**

FLOTADOR - PRESIÓN

EN CASO DE SOBREPRESIÓN

VÁLVULA EASY - PUSH: Libere el aire apretando el pulsador de la válvula	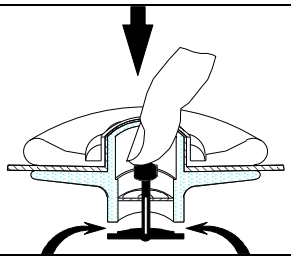

SISTEMA DE PROPULSIÓN

III –Sistema de propulsión

Respete las recomendaciones de ZODIAC y las del fabricante del motor.

Para una utilización óptima de su embarcación, rogamos consulte con su concesionario.

INSTALACIÓN Y CIRCUITO – COMBUSTIBLE

IV -1-Instalación de combustible

IV -1-1-Depósito

El depósito está situado bajo la consola de pilotaje:

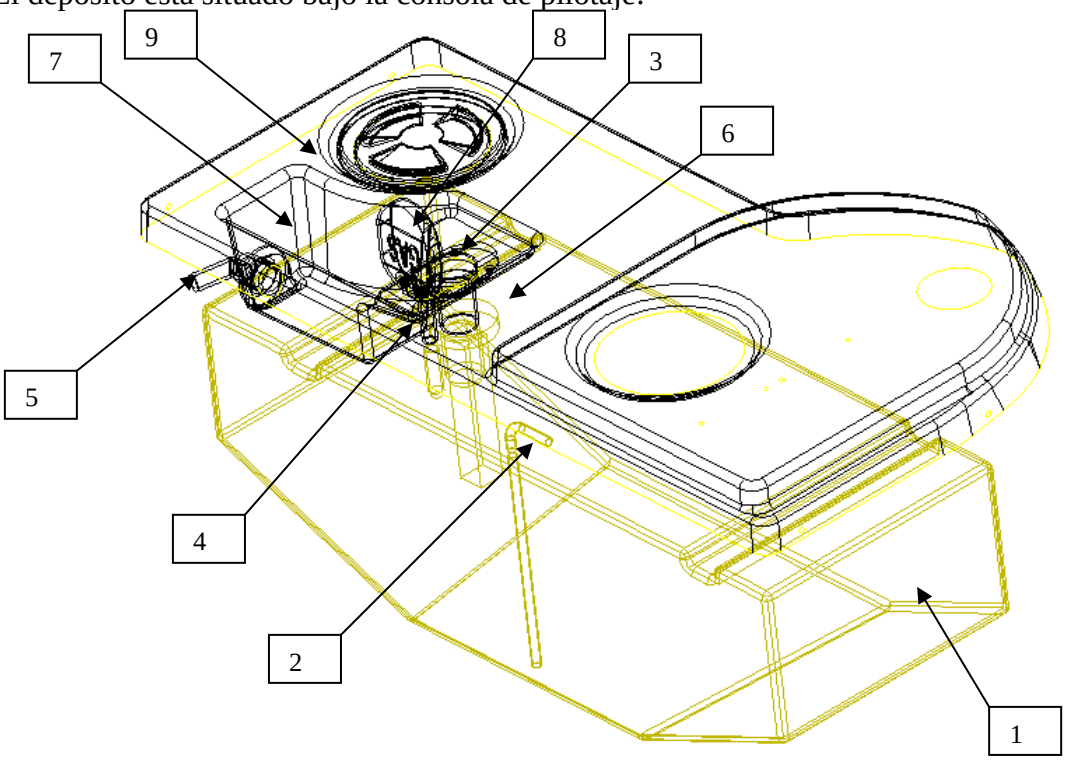

REFERENCIA	DESCRIPCIÓN
1	Depósito
2	Salida para alimentación de motor
3	Orificio de llenado
4	Orificio de respiradero
5	Espiche de vaciado del compartimento del rebosadero
6	Transmisor del indicador de nivel
7	Compartimento de «rebosadero»
8	Tapón de llenado con respiradero integrado
9	Trampilla de mantenimiento de depósito

⚠ **ATENCIÓN**	**EL RELOJ DE MEDICIÓN ES OBLIGATORIO. SE SUMINISTRA CON EL MOTOR. SI NO LO TUVIERA, CONTACTE CON SU DISTRIBUIDOR ZODIAC.**

La sonda es del tipo estándar americano:
Impedancia (posición de depósito vacío) 30 Ohm
Impedancia (posición de depósito lleno) 240 Ohm
Salvo raras excepciones, todos los cuadrantes del mercado son compatibles.
Para la conexión, consulte el esquema eléctrico de la página 22.

INSTALACIÓN Y CIRCUITO – DEPÓSITO Y ACCESORIOS

IV-1-2-Filtro separador agua/gasolina

NOTA:	**Para proteger el motor, se ha instalado un filtro separador de agua/gasolina en el circuito de alimentación de gasolina del motor.**

El filtro separador agua/gasolina está situado en el pañol de popa, sobre el mamparo de estribor:

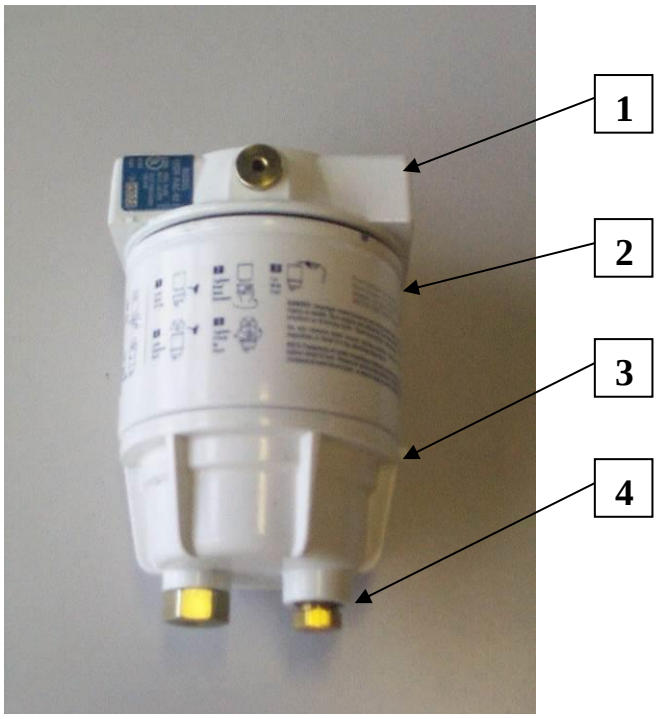

REFERENCIA	DESCRIPCIÓN
1	Cabeza del filtro, fijada en la embarcación
2	Elemento de filtración intercambiable
3	Bol metálico
4	Tornillo de purga

NOTA:	**Compruebe, en cada uso, la ausencia de agua en el bol metálico: Desenrosque ligeramente el tapón de vaciado (no lo quite completamente); vacíe el agua; vuelva a enroscar el tapón si solo hay gasolina en el bol.** **Repita la operación con más frecuencia si su motor no funciona correctamente.**

INSTALACIÓN Y CIRCUITO – DEPÓSITO Y ACCESORIOS

ADVERTENCIA	**ES INDISPENSABLE PURGAR Y LIMPIAR REGULARMENTE EL FILTRO Y CAMBIAR EL CARTUCHO AL MENOS UNA VEZ AL AÑO. EL BOL METÁLICO ES REUTILIZABLE.**

<u>Cambio del cartucho del filtro:</u>

Respete las recomendaciones ZODIAC y las del fabricante del filtro.

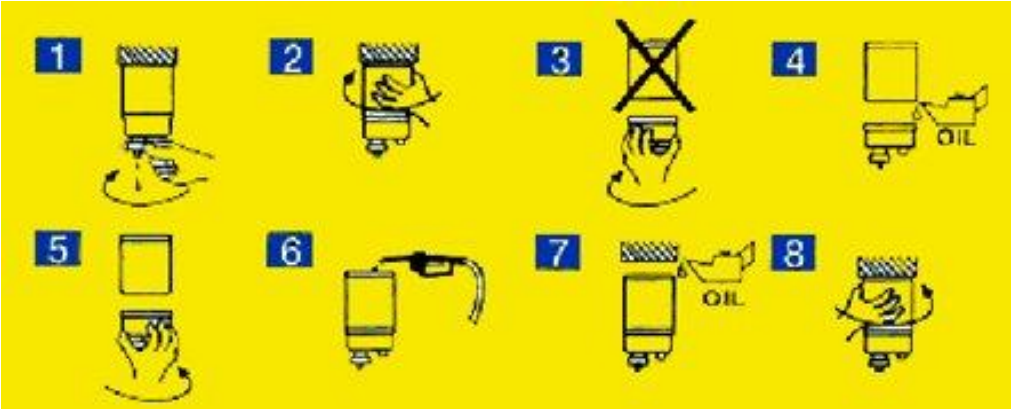

IV-1-3-Recomendaciones:

ADVERTENCIA	**☑ UN DEPÓSITO LLENO EVITA LA CONDENSACIÓN CADA VEZ QUE SE SALGA. ☑ HAGA LIMPIAR EL DEPÓSITO CADA 5 AÑOS. ☑ COMPRUEBE EL APRIETE DE LAS ABRAZADERAS EN TODOS LOS TUBOS FLEXIBLES. ☑ AL PURGAR EL FILTRO, NO VACÍE EL AGUA EN LA EMBARCACIÓN; PONGA UN RECIPIENTE DE RECUPERACIÓN BAJO EL FILTRO. ☑ QUITE EL CONTACTO ANTES DE DESMONTAR EL CARTUCHO DEL FILTRO. ☑ LEA ATENTAMENTE LAS INSTRUCCIONES EN EL MANUAL DEL FILTRO.**

ADVERTENCIA	**☑ LA GASOLINA ES MUY INFLAMABLE. CUANDO DEBA INTERVENIR EN EL SISTEMA DE CARBURACIÓN, ASEGÚRESE DE QUE LOS MOTORES ESTÉN PARADOS. NO FUME; ALEJE CUALQUIER LLAMA O CUERPO INCANDESCENTE DE LA ZONA DE TRABAJO.**

INSTALACIONES Y CIRCUITOS - ELECTRICIDAD

IV -2-ESQUEMA ELÉCTRICO

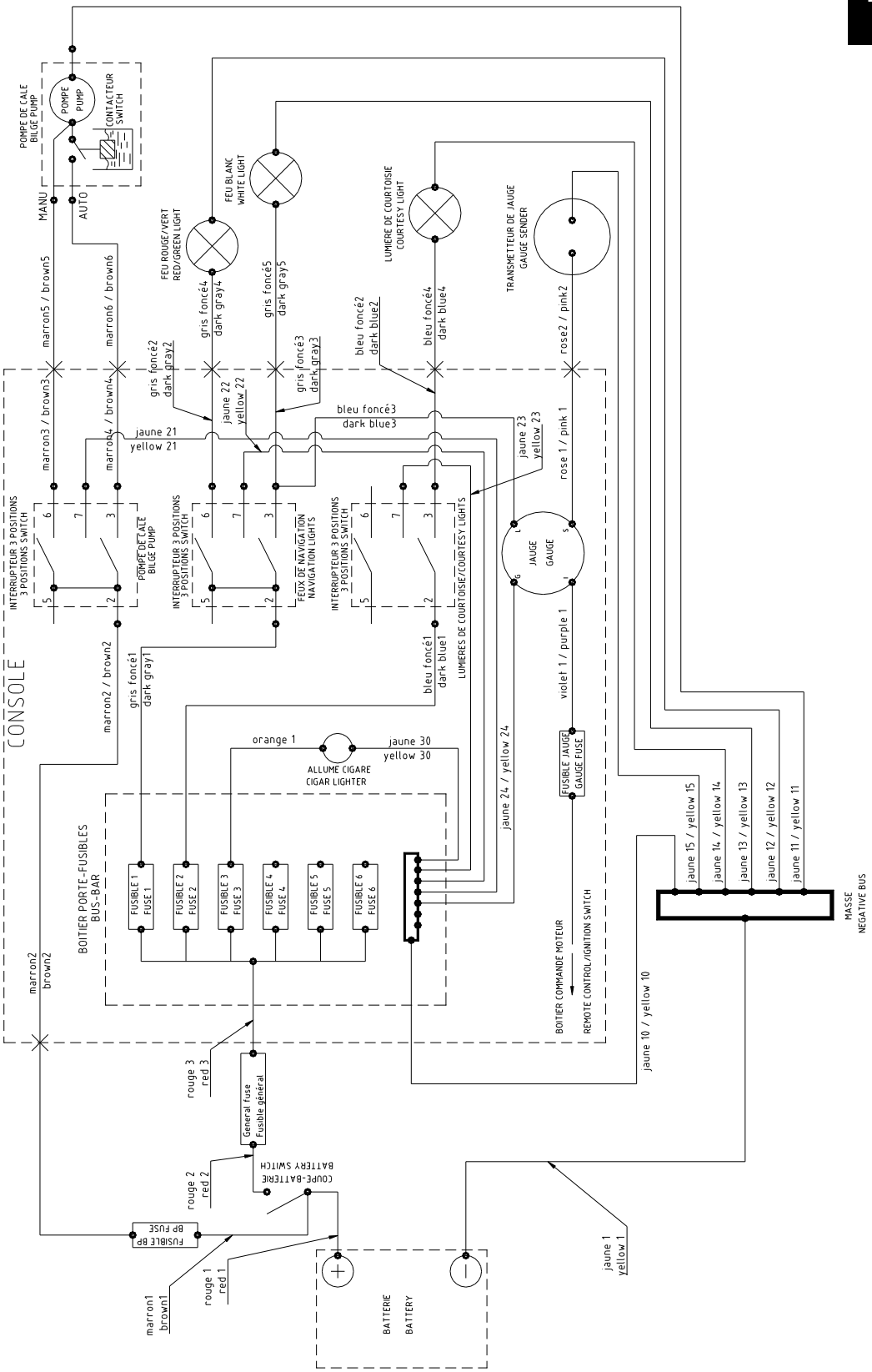

INSTALACIÓN Y CIRCUITO – CONEXIÓN DE OPCIONES

IV -3-BATERÍA (no suministrada)

Para el mantenimiento corriente, respete las recomendaciones de ZODIAC y las del fabricante de baterías.

	REALICE EL MANTENIMIENTO DE SU BATERÍA: **☑ MANTENGA LIMPIA Y SECA LA BATERÍA PARA EVITAR UN DESGASTE PREMATURO.** **☑ APRIETE Y MANTENGA LOS TERMINALES SOBRE EL BORNE ENGRASÁNDOLOS REGULARMENTE CON VASELINA.**

 ATENCIÓN	**EL AGUA PROCEDENTE DE LA RED CONTIENE MINERALES QUE DETERIORAN LAS BATERÍAS. POR LO TANTO, COMPLETE SIEMPRE EL NIVEL CON AGUA DESTILADA.**
 ADVERTENCIA	• **MANTENGA LAS BATERÍAS Y EL ELECTROLITO FUERA DEL ALCANCE DE LOS NIÑOS** • **NUNCA COLOQUE LA BATERÍA SOBRE UN COSTADO.** • **AL AÑADIR ELECTROLITO O AL CARGAR LA BATERÍA, RETÍRELA SIEMPRE DEL COMPARTIMENTO DEL MOTOR.** • **EL ELECTROLITO DE LA BATERÍA ES UN LÍQUIDO TÓXICO Y PELIGROSO. CONTIENE ÁCIDO SULFÚRICO, QUE PUEDE PROVOCAR GRAVES QUEMADURAS. EVITE CUALQUIER CONTACTO CON LA PIEL, LOS OJOS Y LA ROPA.** • **LAS BATERÍAS PUEDEN LIBERAR GASES EXPLOSIVOS. ALEJE LAS FUENTES DE CHISPAS, LAS LLAMAS ABIERTAS, LOS CIGARRILLOS, ETC.** • **AL CARGAR O UTILIZAR UNA BATERÍA, TRABAJE EN UN LUGAR BIEN VENTILADO. PROTÉJASE SIEMPRE LOS OJOS CUANDO TRABAJE CERCA DE UNA BATERÍA.**

NOTA:	**☑ Cuando no utilice su embarcación ZODIAC® durante un mes o más, retire la batería y guárdela en un lugar fresco, oscuro y seco. Cargue completamente la batería antes de reutilizarla.** **☑ Si se debe guardar la batería durante un período más largo, compruebe la densidad del electrolito al menos una vez al mes y cargue la batería cuando la densidad sea demasiado baja.** **Densidad del electrolito: de 1,28 a 20°C**

NOTA:	**Cuando no utilice su embarcación, ponga el cortacircuitos en la posición OFF.**

INSTALACIÓN Y CIRCUITO – CONEXIÓN DE OPCIONES

IV -4-CONEXIÓN DE OPCIONES

IV-4-1- Precauciones:

La embarcación viene equipada de serie con una bomba de achique, luces de navegación, luz de cubierta y una toma de encendedor. Sin embargo, quedan disponibles 4 emplazamientos en la caja de fusibles (bajo la consola) para la conexión de accesorios suplementarios en ciertas condiciones:

① Los accesorios que se desea añadir deberán conectarse en la consola.

② Los accesorios se reparten en dos categorías:

A → los que se utilizan o pueden utilizarse de manera continua durante una utilización normal de la embarcación,

B → los que se utilizan de forma intermitente.

A	
Ventilador de cala	
Radio	
Sonda	
GPS	
Foco	
Sistema de alarma	
Frigorífico	
VHF	
∑	180 W máx.

y

B	
Toma encendedor (de serie)	
Alumbrados diversos	
Bocina	
Equipamiento electrónico diverso	
Bomba de ducha	
Potencia máx. adoptada	72 W máx.

⚠ **ADVERTENCIA**	**Es imprescindible comprobar que la suma de las potencias de los accesorios de la columna A que se <u>añade</u> sea inferior o igual a 180 W (15 A) <u>Y</u> que la potencia máxima de un accesorio de la columna B sea inferior o igual a 72 W (6 A).** **Las secciones de los diferentes cables del haz han sido calculadas con estos valores; el incumplimiento de esta regla puede provocar problemas de funcionamiento eléctricos y cortocircuitos.** **NOTA: potencia máxima del encendedor = 60 W.**

NOTA:	**Si instala numerosos equipos eléctricos. El consumo instantáneo total podría eventualmente sobrepasar la capacidad de carga de su motor fueraborda. Por ejemplo, el haz eléctrico puede aceptar un consumo instantáneo de 285 W (incluidas las luces de navegación y la bomba de achique), es decir, un poco menos de 24 A de intensidad de corriente. Los alternadores de los motores actuales suministran habitualmente una intensidad de 15 A, a plena potencia. Verificarlo en la documentación técnica del motor. Debe evitar usar esos aparatos prolongadamente, para evitar el riesgo de vaciar la batería y no poder volver a arrancar el motor.**

INSTALACIÓN Y CIRCUITO – CONEXIÓN DE OPCIONES

Ejemplo 1

Desea añadir:
Una VHF de 72 W,
Un GPS de 36 W,
Una radio de 60 W,
Un encendedor de 72 W,
Un reloj de 20 W.

A	
Ventilador de cala	
Radio	60 W
Sonda	
GPS	36 W
Foco	
Sistema de alarma	
Frigorífico	
VHF	72 W
Σ	168 W (< 180 W)

y

B	
Alumbrados diversos	
Equipamiento electrónico diverso	20 W (reloj)
Bomba de ducha	
Potencia máx. adoptada	72 W (< o = 72 W)

CONCLUSIÓN	

Ejemplo 2

Desea añadir:
Una VHF de 60 W,
Un GPS de 36 W,
Una radio de 48 W,
Un foco de 120 W.

A	
Ventilador de cala	
Radio	48 W
Sonda	
GPS	36 W
Foco	120 W
Sistema de alarma	
Frigorífico	
VHF	60 W
Σ	264 W (> 180 W)

y

B	
Alumbrados diversos	
Equipamiento electrónico diverso	
Bomba de ducha	
Potencia máx. adoptada	0 (< 72 W)

CONCLUSIÓN	

INSTALACIÓN Y CIRCUITO – CONEXIÓN DE OPCIONES

Ejemplo 3
Desea añadir:
Un GPS de 60 W,
Una radio de 60 W,
Una bocina de 120 W.

A	
Ventilador de cala	
Radio	60 W
Sonda	
GPS	60 W
Foco	
Sistema de alarma	
Frigorífico	
VHF	
Σ	120 W (< 180 W)

y

B	
Alumbrados diversos	
Equipamiento electrónico diverso	
Bomba de ducha	
Potencia máx. adoptada	120 W (> 72 W)

CONCLUSIÓN	

NOTA:	**Algunos fabricantes le indicarán el amperaje en lugar de la potencia absorbida. En corriente continua (que es nuestro caso), basta con multiplicar por 12 para obtener la potencia.**

IV-4-2-Cableado:

① Elegir un emplazamiento de fusible libre.
②Conectar el cable de alimentación de su accesorio en el borne correspondiente a este emplazamiento con un “terminal lengüeta” hembra de 6 mm.
③ Si debe añadir cable para la conexión, es necesario utilizar un cable con una sección mínima de 1,5 mm² y respetar las recomendaciones en materia de cable «marino» (UL1426 o SAE J378 o SAE J1127 o SAE J1128 o de forma general que responda a las recomendaciones ABYC y/o CE),
④Conectar el cable de masa de su accesorio en la placa de bornes de masa con un “terminal de ojo” Ø5 (misma observación que anteriormente para el cable),
⑤Insertar un fusible de tipo ATO de intensidad máxima de 15 A y superior a la intensidad de utilización de su aparato.

IV -4-3-Conexión de nivel de gasolina:

Realice la conexión según las indicaciones del esquema de la página 19.

INSTALACIÓN Y CIRCUITO – CONEXIÓN DE OPCIONES

IV -4-4-Instalación de accesorios en la consola:

En función del nivel de equipamiento de su embarcación, ZODIAC recomienda la configuración siguiente (véanse plantillas de perforación suministradas con la embarcación), que optimiza el espacio disponible.

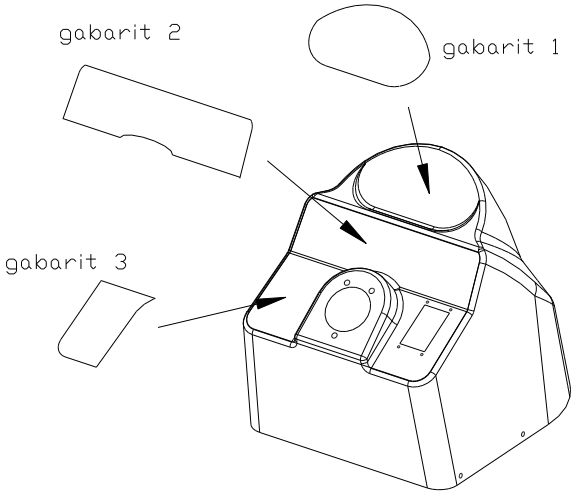

IV -5-FUNCIONAMIENTO DE LA BOMBA DE ACHIQUE

El funcionamiento de la bomba de achique es independiente de la posición del interruptor de batería; el interruptor de mando siempre está en tensión.
① Marcha automática (posición fija); en esta posición, el funcionamiento de la bomba de achique es automático. El indicador luminoso está encendido.
② Parada; en esta posición (posición fija), la bomba de achique está parada. El indicador luminoso está apagado.
③ Marcha forzada; hay que mantener pulsado el interruptor para obtener un funcionamiento en marcha forzada. Cuando se deja de pulsar, el interruptor vuelve a la posición de parada (2).

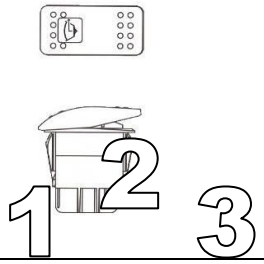

ADVERTENCIA	**EN EL FONDEO, PONER EL INTERRUPTOR DE LA BOMBA DE ACHIQUE EN LA POSICIÓN DE MARCHA AUTOMÁTICA.**

NOTA:	**ZODIAC RECOMIENDA UTILIZAR UN TOLDO O UNA LONA DE FONDEO PARA IMPEDIR LA ENTRADA DE AGUA EN CASO DE LLUVIA.**

AUTOADHESIVOS DE SEGURIDAD - POSICIÓN

V -1-POSICIÓN DE LOS AUTOADHESIVOS

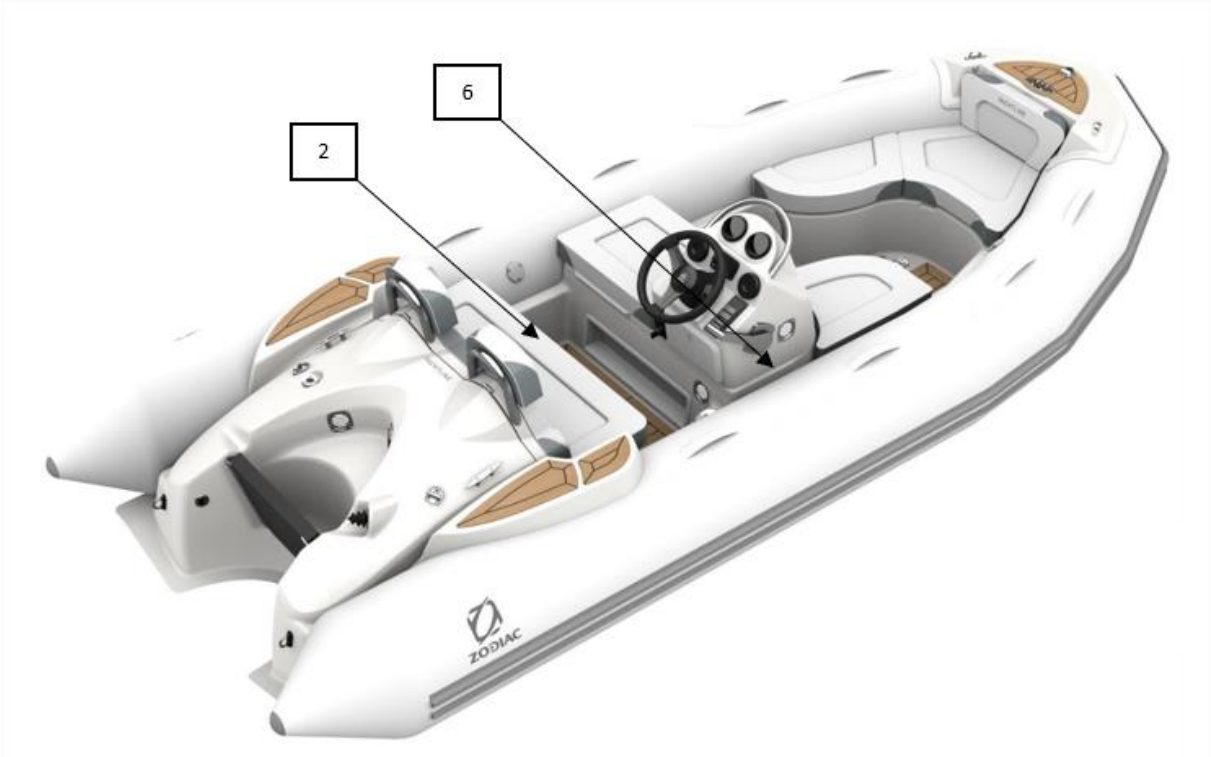

AUTOADHESIVOS DE SEGURIDAD - DESCRIPCIÓN

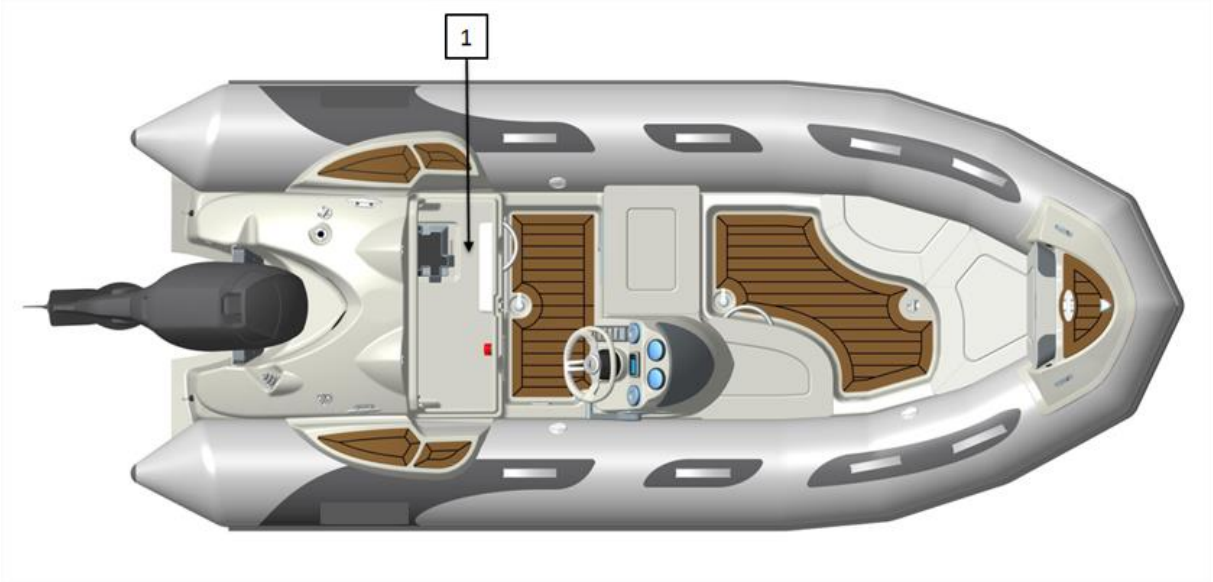

V -2-DESCRIPCIÓN DE LOS AUTOADHESIVOS

⚠ WARNING	⚠ AVERTISSEMENTS
• DO NOT TOUCH BATTERY TERMINALS (SHOCK AND ACID HAZARDS) • DISCONNECT BOTH LEADS BEFORE REMOVING BATTERY • CONNECT RED LEAD TO POSITIVE (+) TERMINAL • CONNECT BLACK LEAD TO NEGATIVE (-) TERMINAL	• NE PAS TOUCHER LES TERMINAUX DE LA BATTERIE (RISQUE DE CHOC ELECTRIQUE ET DE CONTACT AVEC L' ACIDE DE LA BATTERIE) • DEBRANCHER LES 2 FILS DE SORTIE AVANT DE RETIRER LA BATTERIE • RELIER LE CABLE ROUGE A LA BORNE (+) • RELIER LE CABLE NOIR A LA BORNE (-) 1

⚠ WARNING	⚠ AVERTISSEMENTS
GASOLINE IS HIGHLY INFLAMMABLE AND EXPLOSIVE • STOP ENGINE BEFORE REFUELING • REFUEL IN WELL VENTILATED AREA • NEVER REFUEL WHILE SMOKING, AROUND SPARKS OR OPEN FLAME • AVOID SPILLING FUEL. WIPE UP ALL FUEL SPILLS IMMEDIATELY • LEAKING FUEL IS A FIRE HAZARD AND EXPLOSION HAZARD • INSPECT FUEL SYSTEM BEFORE EACH USE	L' ESSENCE EST TRES FORTEMENT INFLAMMABLE ET EXPLOSIVE • ARRETER LE MOTEUR AVANT TOUT REMPLISSAGE. • NE PAS FUMER LORS DU REMPLISSAGE. • FAIRE LE PLEIN DANS UN ENDROIT VENTILE. • EVITER DE RENVERSER DU CARBURANT. ESSUYER IMMEDIATEMENT TOUTES LES FLAQUES DE CARBURANT CREEES • LES FUITES DE CARBURANTS CONSTITUENT UN RISQUE D' INCENDIE ET D' EXPLOSION • VERIFIER LE CIRCUIT CARBURANT AVANT CHAQUE UTILISATION 2

POSICIÓN AUTOADHESIVOS DE SEGURIDAD

CAUTION	ATTENTION
IMPROPERLY TOWING YOUR BOAT CAN CAUSE SEVERE DAMAGE TO YOUR BOAT. • NEVER TOW IN OPEN SEAS • NEVER TOW ABOVE 6 KNOTS	UN REMORQUAGE INAPROPRIE PEUT ENDOMMAGER VOTRE BATEAU • NE PAS REMORQUER EN PLEINE MER • NE PAS REMORQUER A PLUS DE 6 NOEUDS 3

WARNING	AVERTISSEMENT
DO NOT LIFT THE BOAT WITH PASSENGERS ON BOARD	NE PAS SOULEVER LE BATEAU AVEC DES PASSAGERS A BORD 4

DANGER	DANGER
TO AVOID INJURY OR DEATH, SHUTT OFF ENGINE WHEN NEAR SWIMMERS OR PRIOR TO USING SWIN PLATFORM AND BOARDING LADDER	POUR EVITER DES BLESSURES OU LA MORT, COUPER LE MOTEUR EN APPROCHANT DE NAGEURS, ET AVANT TOUTE UTILISATION DE LA PLATEFORME ARRIERE OU DE L' ECHELLE DE BAIN 5

DANGER	DANGER
A FIRE EXTINGUISHER MUST BE CARRIED AT ALL TIMES	UN EXTINCTEUR DOIT ETRE DISPONIBLE EN PERMANENCE A BORD 6

Manuel du Propriétaire
Owner's Manual -Manuale del Proprietario
Eignerhandbuch- Manual del propietario

Tome 2 - Volume 2- Teil 2 - Tomo 2

YACHTLINE

440

Edition 1

Register your boat today on the

Club Zodiac™

www.zodiac-nautic.com/club-zodiac

Get a Warranty extension of

1 YEAR

for your new boat*

*See Zodiac Nautic Warranty terms & conditions

FR Enregistrez votre bateau dès aujourd'hui sur le "Club Zodiac" www.zodiac-nautic.com/club-zodiac. **Bénéficiez d'une extension de 1 an de Garantie constructeur pour l'achat d'un bateau neuf*** *voir conditions générales de la garantie Zodiac Nautic

ES Registre su embarcación ahora en el "Club Zodiac" ,www.zodiac-nautic.com/club-zodiac. **beneficiese de una extensión de garantía de un año, en la compra de una embarcación nueva*.** *Ver las condiciones generales de la garantía Zodiac Nautic

IT Registri il suo battello oggi sul "Club Zodiac" www.zodiac-nautic.com/club-zodiac. **Beneficierà dell'estensione di un anno di Garanzia costruttore sull'acquisto di un battello nuovo*.** *vedere le condizioni generali della garanzia Zodiac Nautic

DE Registrieren Sie Ihr Boot heute im "Club Zodiac" www.zodiac-nautic.com/club-zodiac. **Erhalten Sie die 1-jährige Garantieerweiterung für Ihr neues Boot.*** *Siehe Zodiac Nautic Garantiebedingungen

ITALIANO

VOLUME 2
DESCRIZIONE - TUBOLARE
SISTEMA DI PROPULSIONE
IMPIANTI E CIRCUITI

INDICE

	PAGINA
⇨ I - DESCRIZIONI GENERALI	
I-1- Caratteristiche tecniche ----------	2 - 3
I-2- Inventario ----------	4 - 5
I-3- Ubicazione degli elementi ----------	6 - 7
I-4- Movimentazione ----------	8 - 9
⇨ II - TUBOLARE	
II-1- Montaggio del tubolare sullo scafo----------	10
II-2- Fissaggio del grembiule----------	11
II-3- Sistema di gonfiaggio ----------	12
II-4- Pressione ----------	12 -14
⇨ III - SISTEMA DI PROPULSIONE	15
⇨ IV - IMPIANTI E CIRCUITI	
IV-1- Impianto del carburante ----------	16 - 18
IV-2- Schema elettrico----------	19
IV-3- Batteria----------	20
IV-4- Allacciamento di optional----------	21 - 24
IV-5- Funzionamento della pompa di sentina----------	24
⇨ V - AUTOADESIVI DI SICUREZZA	
V-1- Posizione degli autoadesivi ----------	25 - 26

V-2- Descrizione degli autoadesivi----------	**26 - 27**

DESCRIZIONE - CARATTERISTICHE TECNICHE

I-1- CARATTERISTICHE TECNICHE

Dimensioni		
		440 YL
	(m)	4,20
	(ft)	14' 5"
	(m)	2,80
	(ft)	9' 2"
	(m)	1,86
	(ft)	6' 1"
	(m)	0,94
	(ft)	3' 1"
Ø	(m)	0,45
	(ft)	1' 6"

Categoria di progettazione	
CE (Direttiva 94/25/CE)	C

Capacità		
		440 YL
(ISO)		6
Maximum	**Kg** (1)	850
	lb. (1)	1874
	Kg (2)	273
	lb. (2)	602
Compartimento		3

Motorizzazione			
Long			**440 YL**
	Potenza MIN raccomandata	CV (3)	30
		kW (3)	23
	Potenza MAX raccomandata	CV	50
		kW	38
	Potenza MAX consentita	CV (3)	60
		kW (3)	45
Maximum	Peso MAX motore	Kg	119
		lb.	262

Dimensioni		
		440 YL
a	a (4)	3,98 m
		13' 1"
b	b (4)	1,49 m
		4' 11"
c	c (4)	1,03 m
		3' 5"

DESCRIZIONE - CARATTERISTICHE TECNICHE

NOTA	**Tolleranze sulle dimensioni: +/- 4%**

NOTA	**(1) Il carico massimo consentito è stato calcolato in conformità alla norma ISO 6185. In condizioni di carico massimo si raccomanda di navigare con particolare prudenza.** **(2) Pesi indicati senza accessori** **(3) Le potenze raccomandate corrispondono a uno sfruttamento ottimale delle capacità dell'imbarcazione con carico medio (4 persone).** **(4) Dimensioni dello scafo senza tubolare.** **Utilizzare la potenza massima consentita con estrema prudenza (vedere Volume 1 del manuale, capitolo "Consigli per la navigazione").**

ATTENZIONE	**IL CARICO MASSIMO INDICATO SULLA TARGA DEL COSTRUTTORE NON DEV'ESSERE SUPERATO PER ALCUN MOTIVO. IL CARICO MASSIMO COMPRENDE LA MASSA DEL MOTORE, DEL CARBURANTE, DEGLI ACCESSORI, DEI PASSEGGERI E DEL RELATIVO EQUIPAGGIAMENTO, NONCHÉ QUALSIASI ALTRO TIPO DI CARICO**.

ATTENZIONE	**NON STIVARE PRODOTTI INFIAMMABILI NEL GZODIACE DI POPPA. È SEVERAMENTE VIETATO IMBARCARE UN SERBATOIO AUSILIARIO**.

DESCRIZIONE - INVENTARIO

I-2- INVENTARIO

SCAFO
• Scafo in poliestere
• Coperta a controstampo antiscivolo
• Specchio di poppa riportato e carena a "flap"
• Consolle con vano
• 1 Golfare del dritto di prua
• 1 GZODIACe d'ancoraggio + gZODIACe davanti alla consolle + gZODIACe babordo prua
• 1 GZODIACe di poppa
• 6 Sedili con selleria
• 2 Gallocce d'ormeggio di poppa
• 1 Marciapiede in poliestere con galloccia d'ormeggio luci di navigazione e LED
• 1 Albero per luce bianca pieghevole e amovibile
• 1 Illuminazione coperta
• 3 Lande articolate di sollevamento
• 2 Lande di trazione
• 2 Scarichi rapidi di coperta + 1 foro di alleggio dello scafo

TUBOLARE
• Tubolare amovibile
• Tessuto Neoprene Hypalon 1100 decitex
• Valvole Easy-Push
• Bottazzo antiabrasione a profilo largo
• 8 Maniglie
• Rinforzi dei coni

CONSOLLE
• Volano e comando di direzione a distanza
• 3 Interruttori
• Presa accendisigari
• Vano portaoggetti

DESCRIZIONE - INVENTARIO

EQUIPAGGIAMENTO STANDARD
• 1 Serbatoio fisso (50 litri + trasmettitore livello carburante + separatore acqua/benzina) con sfiato e dispositivo anti-traboccamento
• Luci di navigazione e illuminazione coperta
• 1 Vano batteria
• 1 Interruttore di batteria
• Pre-equipaggiamento elettrico per l'aggiunta di accessori supplementari (*)
• 1 Pompa di sentina
• 2 Remi
• 1 Pompa a pedale
• 1 Valigetta per le riparazioni
• 1 Manuale del proprietario (2 volumi)
• 1 Tappo manometro

ACCESSORI OPTIONAL
• Kit di sollevamento
• Scaletta bagno
• Schienale posteriore
• Coperta in teck sintetico
• Salto di vento

DESCRIZIONE - UBICAZIONE DEGLI ELEMENTI

I-3- UBICAZIONE DEGLI ELEMENTI

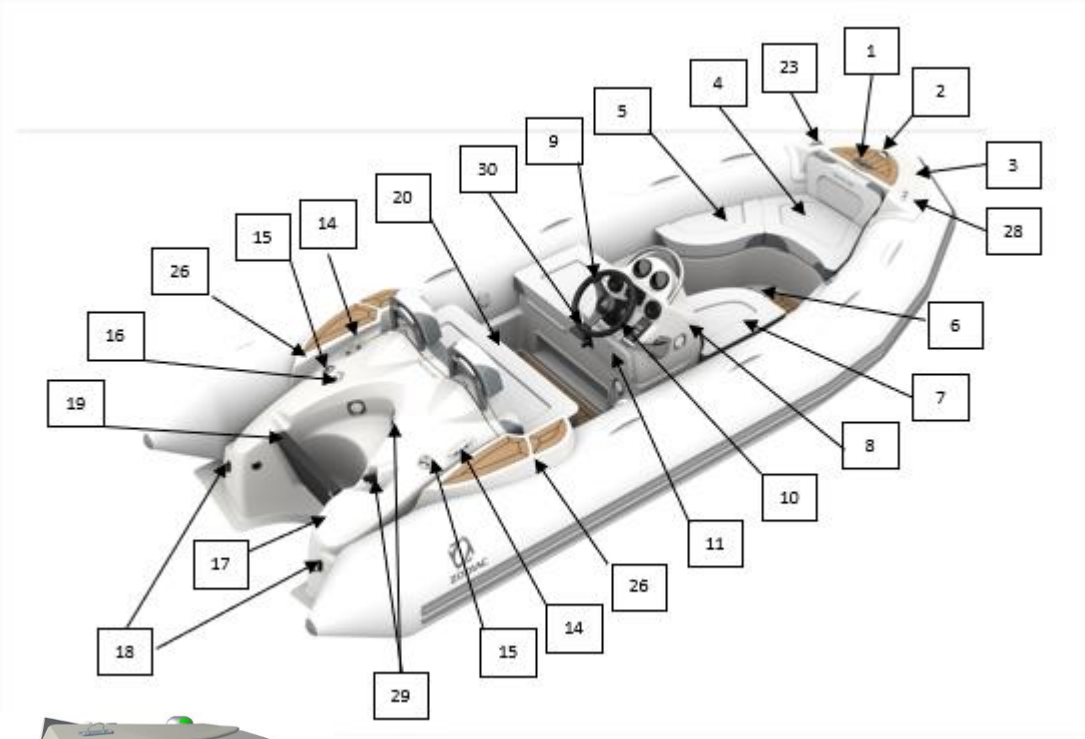

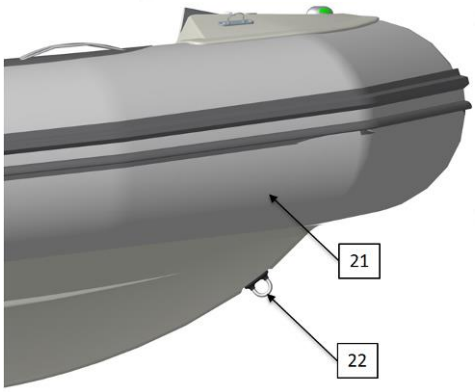

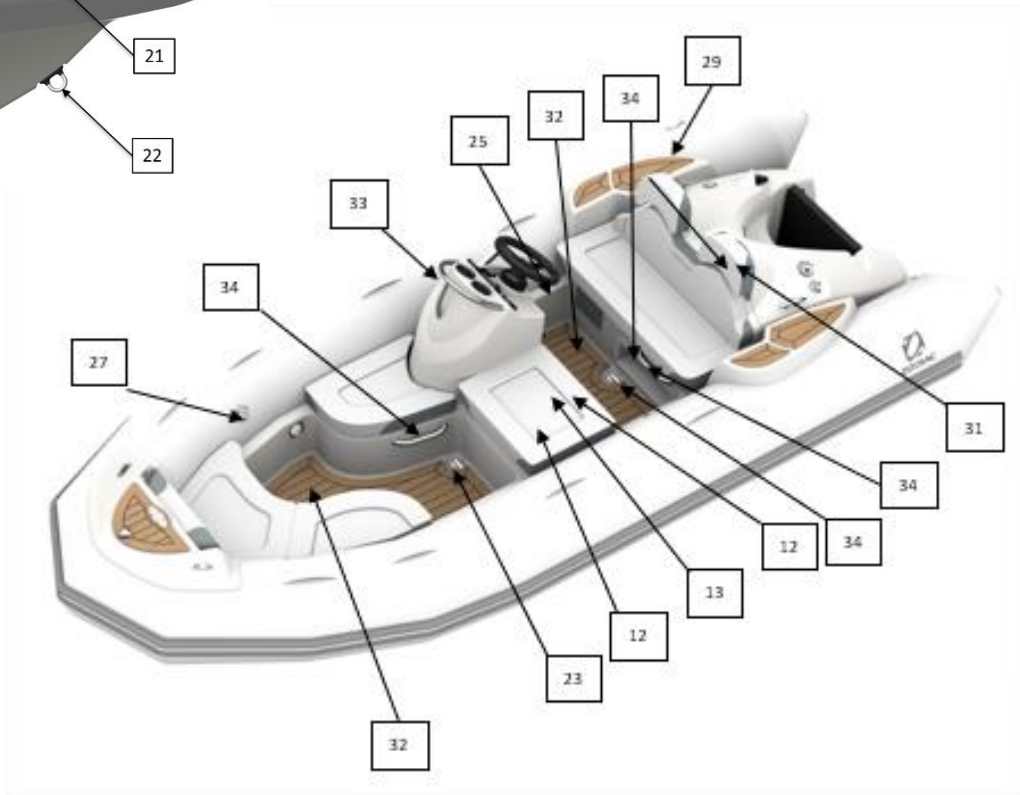

DESCRIZIONE - UBICAZIONE DEGLI ELEMENTI

RIF.	DESCRIZIONE
1	Galloccia d'ormeggio di prua
2	Luci di navigazione
3	Marciapiede in poliestere a prua
4	GZODIACe d'ancoraggio
5	GZODIACe babordo prua
6	Golfare di sollevamento di prua
7	GZODIACe davanti alla consolle
8	Consolle
9	Interruttori
10	Volano
11	Vano portaoggetti
12	Botola d'accesso manutenzione serbatoio
13	Sistema di riempimento serbatoio
14	Gallocce d'ormeggio di poppa
15	Golfari di sollevamento di poppa
16	Base dell'albero per luce bianca
17	Foro di aleggio
18	Golfari di traino/ormeggio
19	Quadro motore
20	Cofano gZODIACe di poppa
21	Tubolare
22	Golfare del dritto di prua
23	Scarichi rapidi
24	Supporto estintore
25	Illuminazione della coperta
26	Marciapiede in poliestere
27	Valvola Easy-Push
28	Passacatena
29	Passacavo
30	Accendisigari 12 V
31	Schienale posteriore
32	Coperta in teck sintetico
33	Salto di vento
34	Maniglia

DESCRIZIONE - MOVIMENTAZIONE

I-4- MOVIMENTAZIONE

I-4-1- Trasporto:

• I consigli per il trasporto su rimorchio sono forniti nel manuale del proprietario VOLUME I.

I-4-2- Rimessaggio:

⚠ **ATTENZIONE**	**L'IMBARCAZIONE DEVE POGGIARE TASSATIVAMENTE SULLA LINEA DELLA RUOTA DI PRUA (VEDERE DISEGNO DI SEGUITO).**

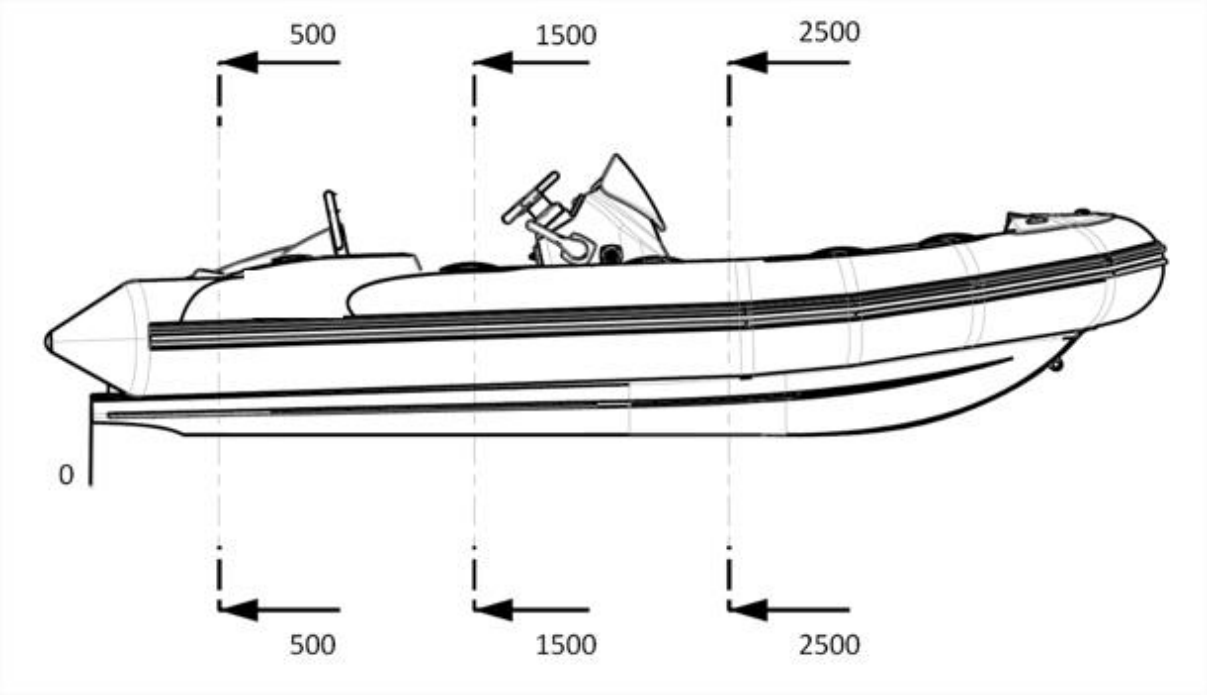

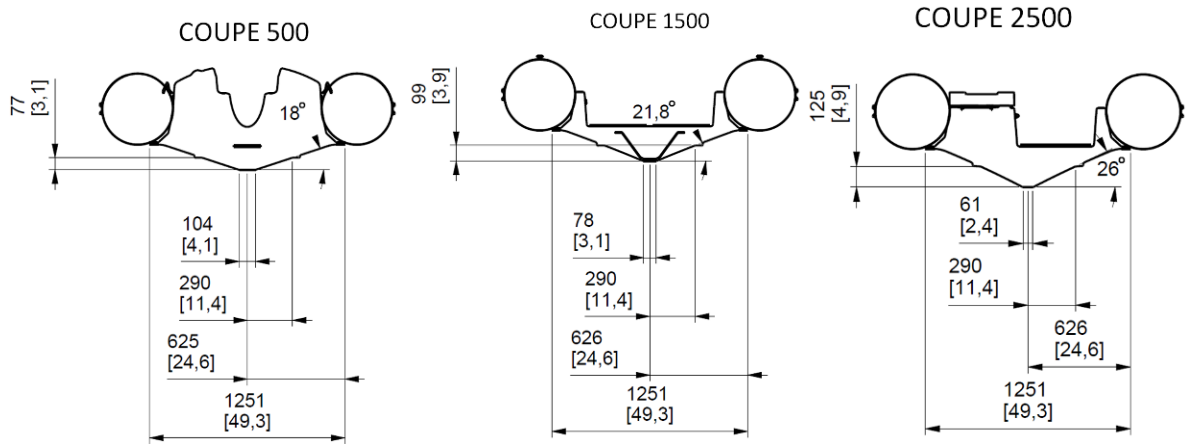

I-4-3- Sollevamento:

AVVERTENZA	**LA BRACA DI SOLLEVAMENTO È PROPOSTA COME ACCESSORIO; PER IL SOLLEVAMENTO È NECESSARIO UTILIZZARE ESCLUSIVAMENTE UNA BRACA ZODIAC.**

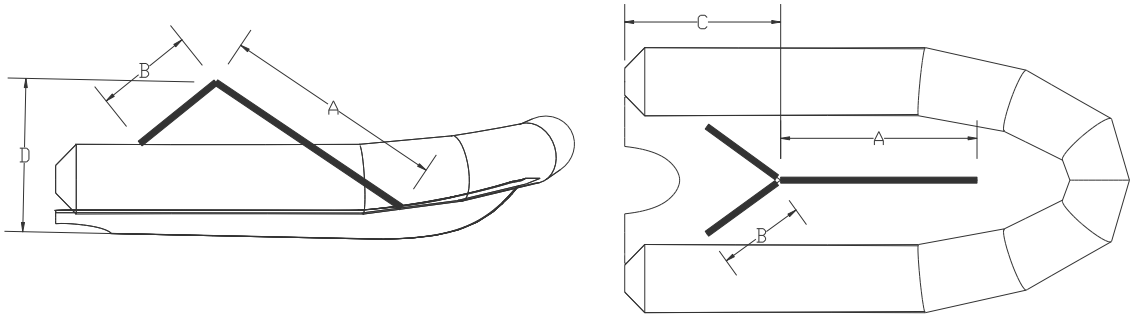

Valori forniti esclusivamente a titolo indicativo		A	B	C	D
440 YL	(m)	2	1,5	1,77	1,720
	(ft)	6' 6"	4' 9"	5' 8"	5' 65"

AVVERTENZA	**DURANTE IL GRUAGGIO, NESSUN PASSEGGERO DEVE TROVARSI A BORDO**

ATTENZIONE	• **L'IMBARCAZIONE DEV'ESSERE PRIVA DI QUALSIASI EQUIPAGGIAMENTO DURANTE IL GRUAGGIO O IL POSIZIONAMENTO SULLA GRU.** • **GLI SCARICHI RAPIDI DI COPERTA (RIF. 23*) E IL FORO DI ALLEGGIO (RIF. 17*) DEVONO ESSERE APERTI PER GARANTIRE LO SCARICO EVENTUALE DELL'ACQUA PIOVANA DAL POZZETTO.** *** vedere capitolo I-3 "Ubicazione degli elementi"**

TUBOLARE - MONTAGGIO DEL TUBOLARE SULLO SCAFO

II-1- MONTAGGIO DEL TUBOLARE SULLO SCAFO

	SE IL TUBOLARE È STATO RIMESSATO A UNA TEMPERATURA INFERIORE A 0°C, LASCIARLO PER 12 ORE IN UN LUOGO TEMPERATO (20°C) PRIMA DI APRIRLO.
	È POSSIBILE PROCEDERE AL GONFIAGGIO DEL TUBOLARE NON MONTATO (PRESSIONE 240 MB) LASCIANDOLO STABILIZZARE PER CIRCA UN'ORA. IN SEGUITO, SGONFIARE IL TUBOLARE.
NOTA:	Il tubolare dev'essere montato sullo scafo **sgonfio**.

1

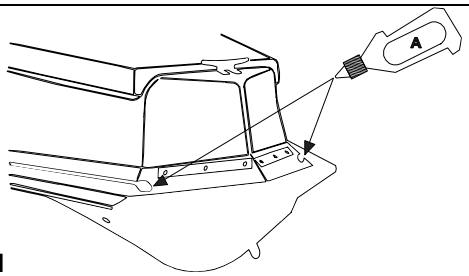

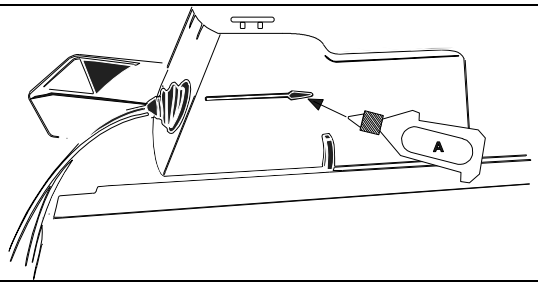

Per agevolare l'installazione del tubolare, cospargere le guide dello scafo con un po' di sapone liquido (A)

2

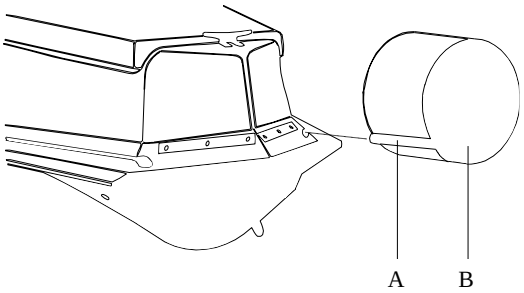

Posizionare la ralinga (a) del tubolare (b) nella guida dello scafo

3

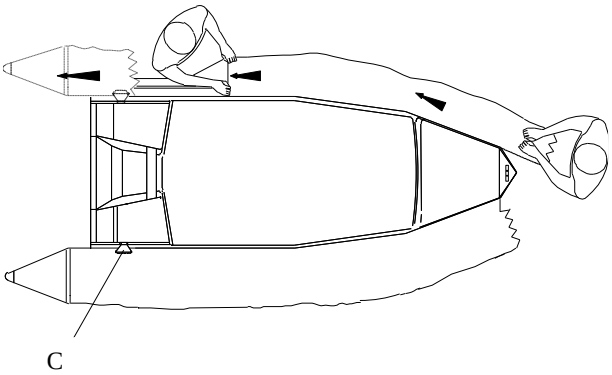

- Tirare il tubolare verso la poppa dell'imbarcazione (non dimenticare di guidare la ralinga superiore (C)).
- Procedere in maniera analoga per l'altro lato del tubolare

TUBOLARE - FISSAGGIO DEL GREMBIULE

II-2- FISSAGGIO DEL GREMBIULE

4

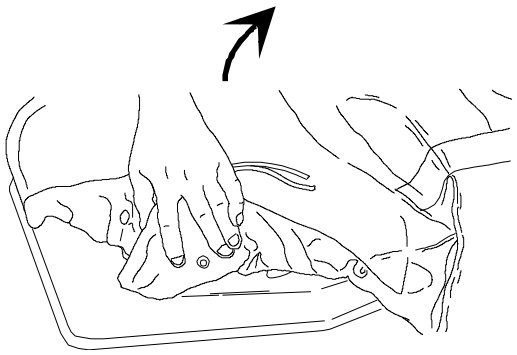

Posizionare il grembiule interno

5

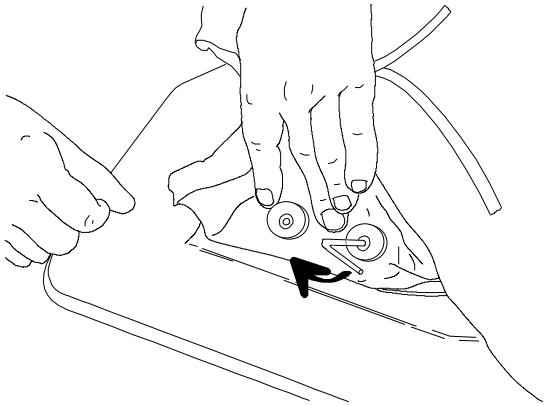

6

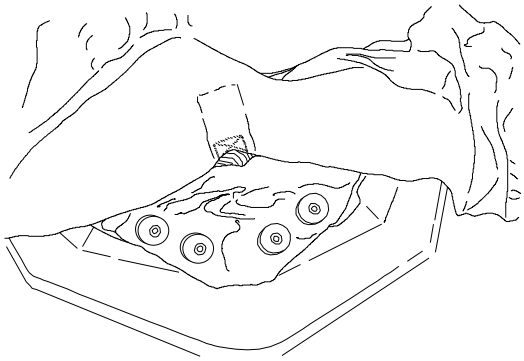

Fissare il grembiule interno

7

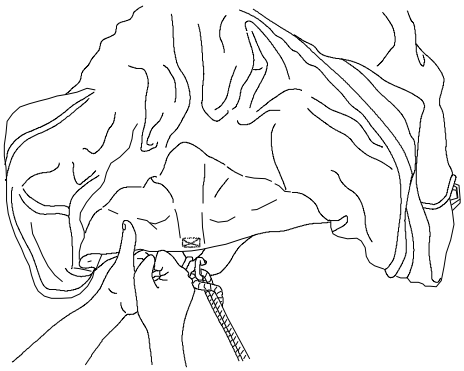

Dopo il fissaggio del grembiule interno sullo scafo, tirare leggermente il tubolare in avanti per passare il grembiule esterno da sopra la punta davanti (non attaccarla ancora). In seguito, tirare indietro il tubolare.

NOTA:	Il fissaggio definitivo del grembiule **esterno** dev'essere effettuato **dopo aver gonfiato il tubolare**

IN SEGUITO, PROCEDERE AL GONFIAGGIO

TUBOLARE - SISTEMA DI GONFIAGGIO

II-3- SISTEMA DI GONFIAGGIO

LA POMPA DI GONFIAGGIO

a. adattatore
b. punta del tubo
c. base del tubo
d. orifizio di gonfiaggio

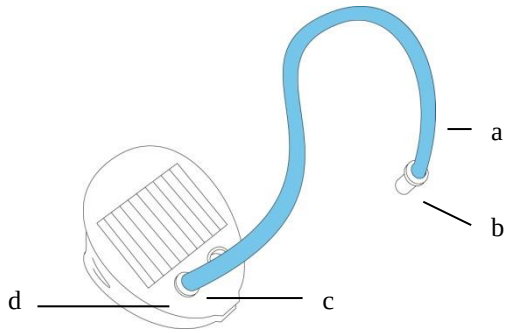

LE VALVOLE "EASY-PUSH"

Per modificare la posizione	in posizione di gonfiaggio	in posizione di sgonfiaggio
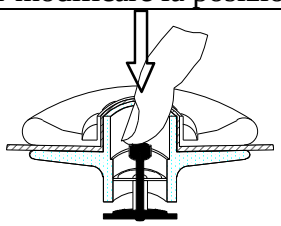	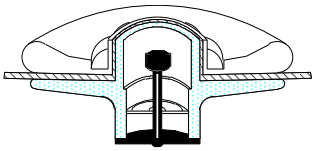	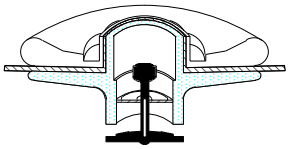
Spingere	La membrana è chiusa, il pulsante è in posizione sollevata	La membrana è aperta, il pulsante è in posizione abbassata

TUBOLARE - PRESSIONE

GONFIAGGIO DEL MOTORE

Portare tutte le valvole in posizione di gonfiaggio.

Fissare la base del tubo all'orifizio di gonfiaggio della pompa.
Per gonfiare correttamente l'imbarcazione, occorre che la pompa abbia un assetto stabile a terra.

L'imbarcazione si gonfia rapidamente qualora la pompa di gonfiaggio sia azionata delicatamente e lentamente.

ATTENZIONE	**NON UTILIZZARE COMPRESSORI O BOMBOLE AD ARIA COMPRESSA.**

TUBOLARE - PRESSIONE

GONFIAGGIO DEL TUBOLARE

- Aggiungere l'adattatore corrispondente al diametro della valvola parzialmente incassata alla punta del tubo della pompa.

Procedere al gonfiaggio del tubolare **equilibrando le pressioni tra i diversi compartimenti, finché i compartimenti stagni (a) non siano più visibili (pressione = 240 mb)**

	Non mettere mai in pressione un compartimento quando gli altri sono completamente sgonfi	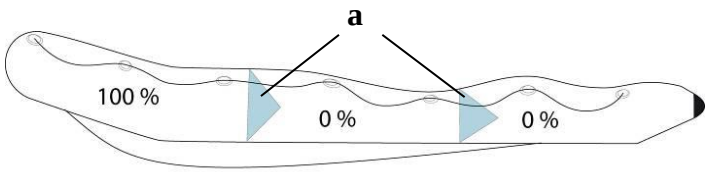
	1	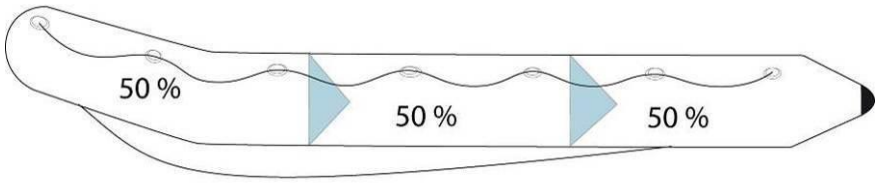
	2	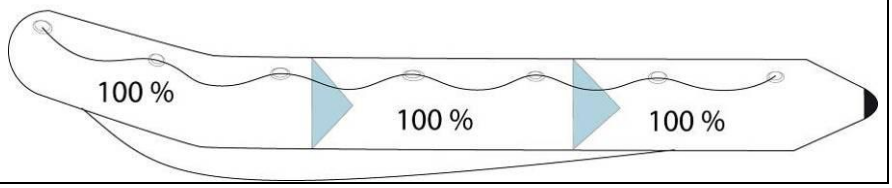

Una volta terminato il gonfiaggio: Avvitare i tappi delle valvole di gonfiaggio.

NOTA:	**Una leggera fuoriuscita d'aria prima dell'avvitamento del tappo della valvola è un fattore normale. Solo i tappi garantiscono l'ermeticità finale.**

TUBOLARE - PRESSIONE

PRESSIONE D'USO

La pressione d'uso del tubolare è pari a 240 mb / 3,4 PSI.

La temperatura ambiente dell'aria o dell'acqua influisce in modo proporzionale sul livello della pressione interna del tubolare	Temperatura ambiente	Pressione interna del tubolare
	+1°C	+4 mb / 0,06 PSI
	-1°C	-4 mb / 0,06 PSI

Inoltre, è importante saper valutare in anticipo quanto segue:
Verificare e regolare la pressione dei compartimenti gonfiabili (rigonfiando o sgonfiando, a seconda dei casi) in funzione delle variazioni di temperatura (soprattutto quando gli sbalzi sono importanti tra la mattina e la sera, nelle zone particolarmente calde) e accertarsi che la pressione non sia troppo diversa rispetto a quella raccomandata (da 220 a 270 mb / zona verde).

RISCHIO DI SOTTOPRESSIONE:

ESEMPIO: L'imbarcazione è esposta ai raggi diretti del sole sulla spiaggia (temperatura = 50°C) alla pressione raccomandata (240 mb/3,4 PSI). Dopo aver messo l'imbarcazione in acqua (temperatura = 20°C), la temperatura e la pressione interna dei compartimenti gonfiabili diminuiscono (fino a 120 mb) e **SARÀ NECESSARIO RIGONFIARLI** fino a ricuperare i millibar perduti a causa degli sbalzi di temperatura tra l'aria e l'acqua. Pertanto, è normale constatare una diminuzione di pressione alla fine della giornata, quando la temperatura si abbassa.

RISCHIO DI SOVRAPRESSIONE:

ESEMPIO: L'imbarcazione è gonfiata alla pressione consigliata (240 mb/3,4 PSI) all'inizio o alla fine della giornata (temperatura esterna bassa = 10°C). Più tardi, l'imbarcazione viene esposta ai raggi diretti del sole sulla spiaggia o sulla coperta di uno yacht (temperatura = 50°C). La temperatura interna dei compartimenti gonfiabili può quindi alzarsi fino a 70°C (soprattutto i tubolari di colore scuro) implicando un raddoppio del valore di pressione di partenza (480 mb). **OCCORRE DUNQUE SGONFIARE I TUBOLARI** per tornare alla pressione raccomandata.

ATTENZIONE	**SE L'IMBARCAZIONE È TROPPO GONFIA, LA PRESSIONE SOLLECITA LA STRUTTURA GONFIABILE IN MODO ANOMALO E SI PUÒ VERIFICARE UNA ROTTURA DEL TESSUTO.**

TUBOLARE - PRESSIONE

IN CASO DI SOVRAPRESSIONE

VALVOLA EASY-PUSH: Liberare l'aria premendo sul pulsante della valvola	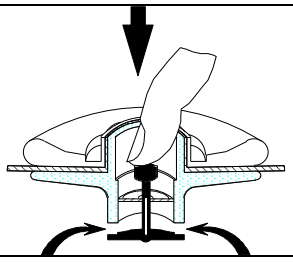

SISTEMA DI PROPULSIONE

III - Sistema di propulsione

Attenersi alle raccomandazioni ZODIAC e a quelle del costruttore del motore.

Per un uso ottimale dell'imbarcazione, si prega di rivolgersi al proprio concessionario.

IMPIANTI E CIRCUITI - CARBURANTE

IV-1- Impianto del carburante

IV-1-1- Serbatoio

Il serbatoio è posto sotto la consolle di guida:

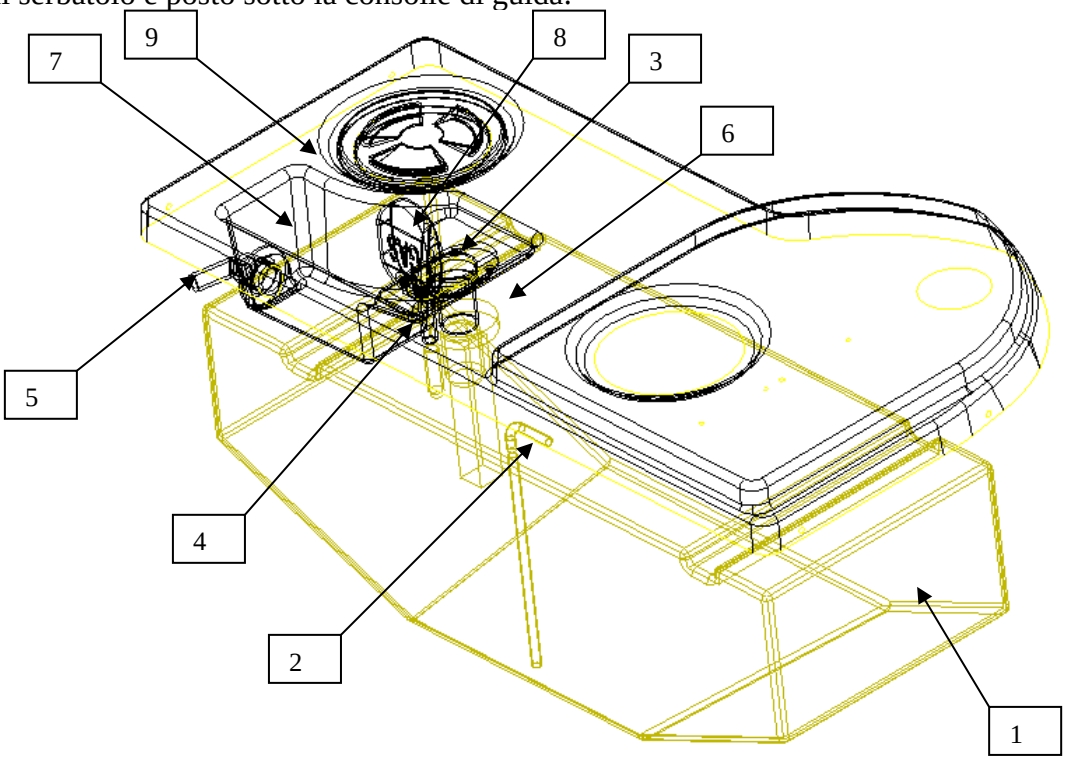

RIF.	DESCRIZIONE
1	Serbatoio
2	Uscita per alimentazione motore
3	Orifizio di riempimento
4	Orifizio di sfiato
5	Foro di aleggio del comparto "traboccamento"
6	Trasmettitore di livello
7	Comparto "traboccamento"
8	Tappo di riempimento con sfiato integrato
9	Botola di manutenzione serbatoio

⚠ **ATTENZIONE**	**LA PRESENZA DEL QUADRANTE DI LIVELLO È OBBLIGATORIA. È FORNITO CON IL MOTORE. IN CASO DI MANCANZA, CONTATTARE L'AGENTE ZODIAC DI FIDUCIA.**

La sonda è di tipo standard americano, ossia:
Impedenza (posizione serbatoio vuoto) 30 Ohm
Impedenza (posizione serbatoio pieno) 240 Ohm
Salvo rarissime eccezioni, tutti i quadranti sul mercato sono compatibili.
Per l'allacciamento, fare riferimento allo schema elettrico di pagina 22.

IMPIANTI E CIRCUITI - SERBATOIO E ACCESSORI

IV-1-2- Filtro separatore acqua/benzina

NOTA:	**Per proteggere il motore, sul circuito d'alimentazione della benzina si trova un filtro separatore acqua/benzina.**

Questo filtro si trova nel gZODIACe di poppa, sulla parete a tribordo:

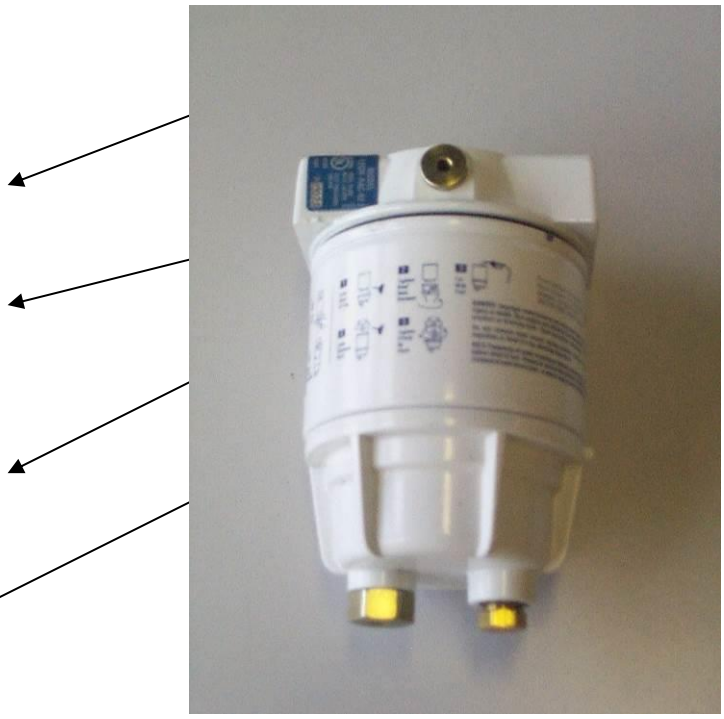

RIF.	DESCRIZIONE
1	Testa del filtro, fissata all'imbarcazione
2	Elemento di filtrazione intercambiabile
3	Recipiente metallico
4	Vite di spurgo

NOTA:	**Durante l'uso, verificare l'assenza d'acqua nel recipiente metallico: Svitare leggermente il tappo di scarico (senza toglierlo completamente); svuotare l'acqua; riavvitare il tappo se nel recipiente c'è solo benzina.** **Ripetere l'operazione più spesso se il motore non funziona correttamente.**

IMPIANTI E CIRCUITI - SERBATOIO E ACCESSORI

AVVERTENZA	**È INDISPENSABILE SPURGARE E PULIRE REGOLARMENTE IL FILTRO E SOSTITUIRE LA CARTUCCIA ALMENO UNA VOLTA ALL'ANNO. IL RECIPIENTE METALLICO È RIUTILIZZABILE.**

Sostituzione della cartuccia del filtro:

Attenersi alle raccomandazioni ZODIAC e a quelle del costruttore del filtro.

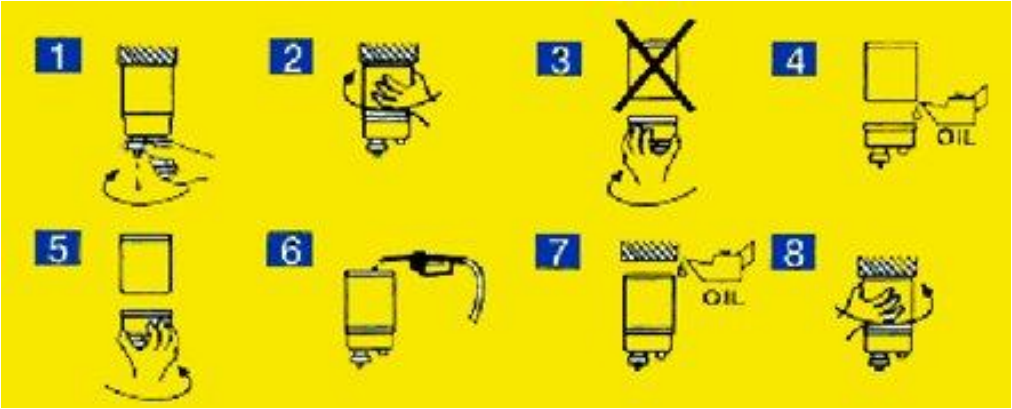

IV-1-3- Raccomandazioni:

AVVERTENZA	**☑ IL SERBATOIO PIENO EVITA LA CONDENSA A OGNI USCITA.** **☑ PULIRE IL SERBATOIO OGNI 5 ANNI.** **☑ VERIFICARE IL SERRAGGIO DEI COLLARI SU TUTTI I TUBI FLESSIBILI.** **☑ DURANTE LO SPURGO DEL FILTRO, NON SVUOTARE L'ACQUA NELL'IMBARCAZIONE. UTILIZZARE UNA VASCHETTA DI RECUPERO SOTTO IL FILTRO.** **☑ SPEGNERE IL MOTORE PRIMA DI SMONTARE LA CARTUCCIA DEL FILTRO.** **☑ LEGGERE ATTENTAMENTE LE ISTRUZIONI RIPORTATE SUL MANUALE DEL FILTRO.**

AVVERTENZA	**☑ LA BENZINA È ESTREMAMENTE INFIAMMABILE. QUALORA SI DEBBA INTERVENIRE SUL SISTEMA DEL CARBURANTE, ASSICURARSI CHE I MOTORI SIANO SPENTI.** **NON FUMARE; ALLONTANARE QUALSIASI FIAMMA O CORPO INCANDESCENTE DALL'AREA DI LAVORO.**

IV-2- SCHEMA ELETTRICO

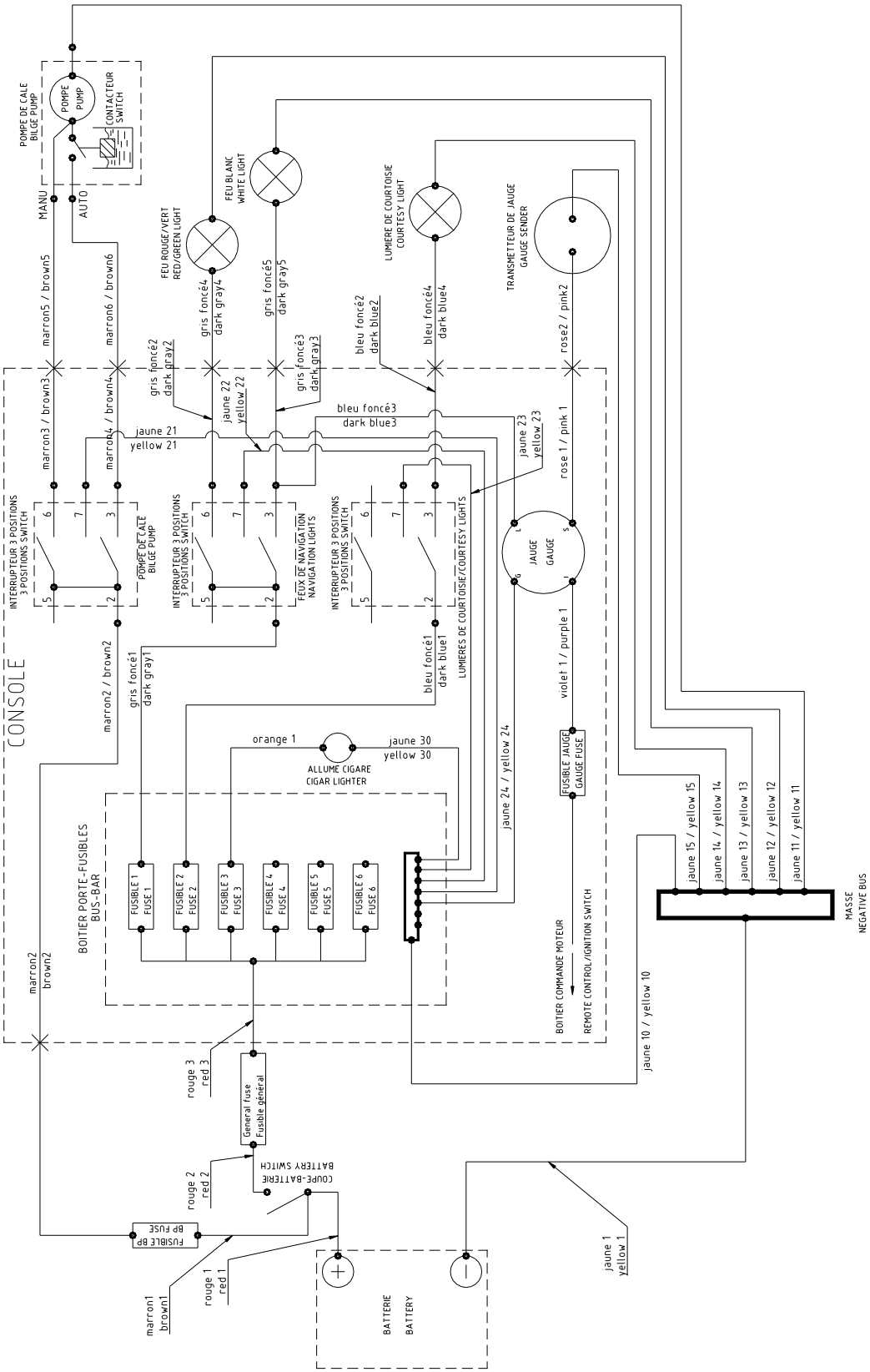

IMPIANTI E CIRCUITI - ALLACCIAMENTO DEGLI OPTIONAL

IV-3- BATTERIA (non fornita)

Attenersi alle raccomandazioni ZODIAC e a quelle del costruttore delle batterie per la manutenzione corrente.

	MANUTENZIONE DELLA BATTERIA: **☑ MANTENERE LA BATTERIA PULITA E ASCIUTTA PER EVITARNE L'USURA PREMATURA.** **☑ RISERRARE ED EFFETTUARE LA MANUTENZIONE DEI CAPICORDA SUL MORSETTO, LUBRIFICANDOLI REGOLARMENTE CON VASELINA.**

ATTENZIONE	**L'ACQUA PROVENIENTE DAL SISTEMA D'IMMISSIONE DELL'ACQUA CONTIENE MINERALI DANNOSI PER LE BATTERIE. PROVVEDERE PERTANTO AL RABBOCCO CON SOLA ACQUA DISTILLATA.**
AVVERTENZA	• **MANTENERE LE BATTERIE E L'ELETTROLITA FUORI DALLA PORTATA DEI BAMBINI.** • **NON CAPOVOLGERE MAI LA BATTERIA.** • **DURANTE IL RABBOCCO DELL'ELETTROLITA O LA RICARICA DELLA BATTERIA, ESTRARLA SEMPRE DAL COMPARTO MOTORE.** • **L'ELETTROLITA È UN LIQUIDO TOSSICO E PERICOLOSO. CONTIENE ACIDO SOLFORICO CHE PUÒ PROVOCARE USTIONI GRAVI. EVITARE QUALSIASI CONTATTO CON LA CUTE, GLI OCCHI E GLI INDUMENTI.** • **LE BATTERIE POSSONO SPRIGIONARE GAS ESPLOSIVI. ALLONTANARE QUALSIASI FONTE DI SCINTILLE, FIAMME LIBERE, SIGARETTE ECC.** • **DURANTE LA RICARICA O L'USO DELLA BATTERIA, INTERVENIRE IN UN LUOGO BEN AERATO. PROTEGGERE SEMPRE GLI OCCHI DURANTE QUALSIASI INTERVENTO NEI PRESSI DELLA BATTERIA.**

NOTA:	**☑ Qualora l'imbarcazione ZODIAC® non venga utilizzata per un mese o più, estrarre la batteria e riporla in un luogo fresco, al riparo dalla luce e asciutto. Ricaricare completamente la batteria prima di riutilizzarla** **☑ Qualora la batteria debba essere rimessata per un periodo più lungo, verificare la densità dell'elettrolita almeno una volta al mese e ricaricare la batteria non appena la densità risulti troppo bassa.** **Densità dell'elettrolita: 1,28 a 20°C**

NOTA:	**Quando non si utilizza l'imbarcazione, spostare l'interruttore di sicurezza su OFF.**

IMPIANTI E CIRCUITI - ALLACCIAMENTO DEGLI OPTIONAL

IV-4- ALLACCIAMENTO DEGLI OPTIONAL

IV-4-1- Precauzioni:

L'imbarcazione è dotata di serie di una pompa di sentina, di luci di navigazione, di illuminazione della coperta e di una presa per accendisigari. Tuttavia, restano disponibili 4 posizioni nella scatola di fusibili (sotto la consolle) per l'allacciamento di accessori supplementari, a determinate condizioni:

① Gli accessori da aggiungere devono essere allacciati a livello della consolle.

② Gli accessori si dividono in due categorie:

A → accessori che vengono utilizzati o che sono suscettibili di essere utilizzati di continuo assieme all'uso normale dell'imbarcazione,

B → accessori utilizzati in modo saltuario.

A	
Ventilatore di sentina	
Radio	
Scandaglio	
GPS	
Riflettore	
Sistema d'allarme	
Frigorifero	
VHF	
∑	180 W max

e

B	
Presa accendisigari (di serie)	
Luci varie	
Segnale acustico	
Apparecchi elettronici vari	
Pompa doccia	
Potenza massima	72 W max

AVVERTENZA	**Accertarsi tassativamente che la potenza complessiva degli accessori <u>aggiunti</u> della colonna A sia inferiore o uguale a 180 W (15 A) <u>E</u> che la potenza massima di un accessorio della colonna B sia inferiore o uguale a 72 W (6 A).** **Le sezioni dei diversi cavi della fascio sono state calcolate in base a questi valori; se non si rispettano queste regole si possono provocare guasti elettrici e cortocircuiti.** **NOTA: potenza massima dell'accendisigari = 60 W.**

NOTA:	**In caso d'installazione di numerosi apparecchi elettrici, il consumo provvisorio totale potrà eventualmente eccedere la capacità di carica del motore fuori bordo. Ad esempio, il fascio elettrico può supportare un consumo provvisorio di 285 W (luci di navigazione e pompa di sentina inclusi), vale a dire leggermente inferiore ai 24 A in termini di alimentazione elettrica. Gli attuali alternatori del motore forniscono di norma un'intensità di 15 A, a pieno regime. Si raccomanda di verificare questo dato nella documentazione tecnica del motore. È dunque opportuno evitare un uso prolungato di tali apparecchi, onde prevenire un consumo eccessivo della batteria con il conseguente rischio di non poter riavviare il motore.**

IMPIANTI E CIRCUITI - ALLACCIAMENTO DEGLI OPTIONAL

Esempio 1

Si desidera aggiungere:
Un VHF da 72W,
Un GPS da 36 W,
Una radio da 60 W,
Un accendisigari da 72 W,
Un orologio da 20 W.

A	
Ventilatore di sentina	
Radio	60 W
Scandaglio	
GPS	36 W
Riflettore	
Sistema d'allarme	
Frigorifero	
VHF	72 W
Σ	168 W (< 180 W)

e

B	
Luci varie	
Apparecchi elettronici vari	20 W (orologio)
Pompa doccia	
Potenza massima	72 W (< o = 72 W)

CONCLUSIONE	

Esempio 2

Si desidera aggiungere:
Un VHF da 60W,
Un GPS da 36 W,
Una radio da 48 W,
Un riflettore da 120 W.

A	
Ventilatore di sentina	
Radio	48 W
Scandaglio	
GPS	36 W
Riflettore	120 W
Sistema d'allarme	
Frigorifero	
VHF	60 W
Σ	264 W (> 180 W)

e

B	
Luci varie	
Apparecchi elettronici vari	
Pompa doccia	
Potenza massima	0 (< 72 W)

CONCLUSIONE	

IMPIANTI E CIRCUITI - ALLACCIAMENTO DEGLI OPTIONAL

Esempio 3
Si desidera aggiungere:
Un GPS da 60 W,
Una radio da 60 W,
Un segnale acustico da 120 W.

A	
Ventilatore di sentina	
Radio	60 W
Scandaglio	
GPS	60 W
Riflettore	
Sistema d'allarme	
Frigorifero	
VHF	
Σ	120 W (< 180 W)

e

B	
Luci varie	
Apparecchi elettronici vari	
Pompa doccia	
Potenza massima	120W (> 72W)

CONCLUSIONE	

NOTA:	**Alcuni costruttori forniscono l'amperaggio invece della potenza assorbita. In corrente continua (come in questo caso), è sufficiente moltiplicare per 12 per ottenere la potenza.**

IV-4-2- Cablaggio:

① Scegliere una posizione con un fusibile libero,
② Collegare il cavo d'alimentazione al morsetto corrispondente a questa posizione usando un "capocorda a linguetta" (tipo faston) femmina da 6 mm,
③ Se è necessario aggiungere del cavo per il collegamento, utilizzare un cavo di sezione 1,5 mm² rispettando le raccomandazioni per i cavi di tipo "marino" (UL1426 o SAE J378 o SAE J1127 o SAE J1128 o, in generale, ABYC e/o CE),
④ Collegare il cavo di massa dell'accessorio al blocco morsetti di massa con un "capocorda a occhiello" Ø 5 (stessa raccomandazione relativa ai cavi),
⑤ Inserire un fusibile tipo ATO da 15 A max e superiore all'intensità d'uso dell'apparecchio.

IV-4-3- Allacciamento livello benzina:

Eseguire l'allacciamento seguendo le indicazioni dello schema a pagina 19.

IMPIANTI E CIRCUITI - ALLACCIAMENTO DEGLI OPTIONAL

IV-4-4- Installazione degli accessori sulla consolle:

In funzione del livello di equipaggiamento dell'imbarcazione, ZODIAC raccomanda la seguente disposizione (vedere sagome di foratura fornite con l'imbarcazione) che ottimizza lo spazio disponibile.

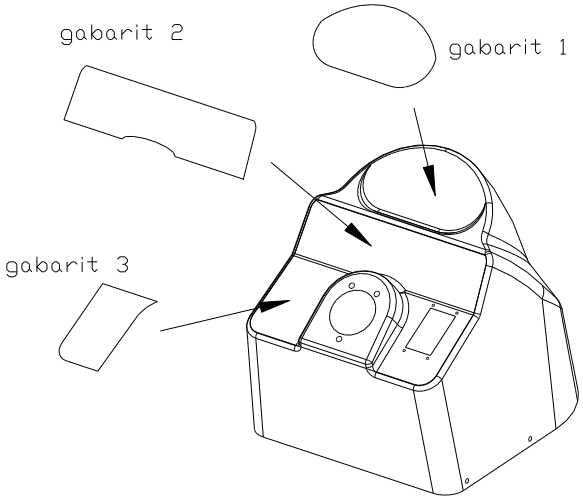

IV-5- FUNZIONAMENTO DELLA POMPA DI SENTINA

Il funzionamento della pompa di sentina è indipendente dalla posizione dell'interruttore di batteria: l'interruttore di comando è sempre sotto tensione.
① Funzionamento automatico (posizione fissa); in questa posizione, il funzionamento della pompa di sentina è automatico. La spia è accesa.
② Arresto; in questa posizione (fissa), la pompa di sentina non funziona. La spia è spenta.
③ Funzionamento forzato; l'interruttore dev'essere mantenuto premuto per un funzionamento forzato. Non appena si rilascia il dito, l'interruttore ritorna sulla posizione di arresto (2).

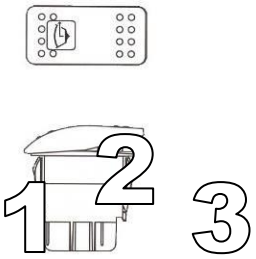

AVVERTENZA	**DURANTE L'ORMEGGIO, METTERE L'INTERRUTTORE DELLA POMPA DI SENTINA SULLA POSIZIONE DI FUNZIONAMENTO AUTOMATICO.**

NOTA:	**ZODIAC RACCOMANDA L'USO DI UN TELONE O DI UNA CAPPA DI ORMEGGIO PER EVITARE D'IMBARCARE ACQUA IN CASO DI PIOGGIA.**

AUTOADESIVI DI SICUREZZA - POSIZIONE

V-1- POSIZIONE DEGLI AUTOADESIVI

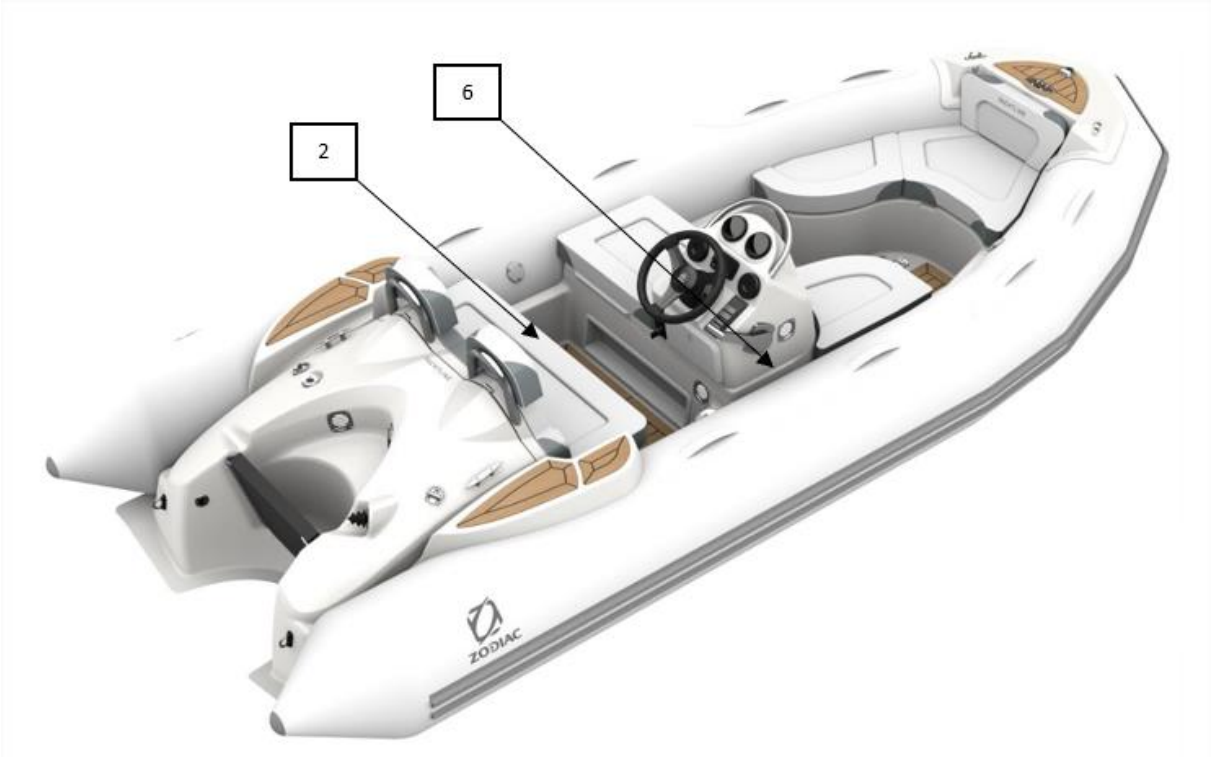

AUTOADESIVI DI SICUREZZA - DESCRIZIONE

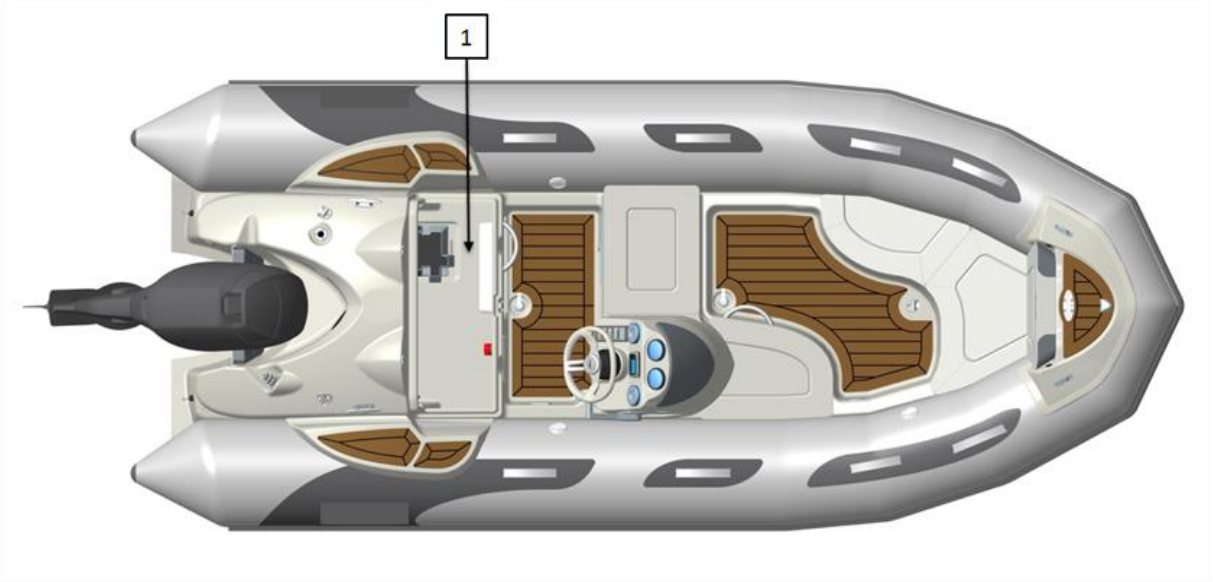

V-2- DESCRIZIONE DEGLI AUTOADESIVI

⚠ WARNING	⚠ AVERTISSEMENTS
• DO NOT TOUCH BATTERY TERMINALS (SHOCK AND ACID HAZARDS) • DISCONNECT BOTH LEADS BEFORE REMOVING BATTERY • CONNECT RED LEAD TO POSITIVE (+) TERMINAL • CONNECT BLACK LEAD TO NEGATIVE (-) TERMINAL	• NE PAS TOUCHER LES TERMINAUX DE LA BATTERIE (RISQUE DE CHOC ELECTRIQUE ET DE CONTACT AVEC L' ACIDE DE LA BATTERIE) • DEBRANCHER LES 2 FILS DE SORTIE AVANT DE RETIRER LA BATTERIE • RELIER LE CABLE ROUGE A LA BORNE (+) • RELIER LE CABLE NOIR A LA BORNE (-) 1

⚠ WARNING	⚠ AVERTISSEMENTS
GASOLINE IS HIGHLY INFLAMMABLE AND EXPLOSIVE • STOP ENGINE BEFORE REFUELING • REFUEL IN WELL VENTILATED AREA • NEVER REFUEL WHILE SMOKING, AROUND SPARKS OR OPEN FLAME • AVOID SPILLING FUEL. WIPE UP ALL FUEL SPILLS IMMEDIATELY • LEAKING FUEL IS A FIRE HAZARD AND EXPLOSION HAZARD • INSPECT FUEL SYSTEM BEFORE EACH USE	L' ESSENCE EST TRES FORTEMENT INFLAMMABLE ET EXPLOSIVE • ARRETER LE MOTEUR AVANT TOUT REMPLISSAGE. • NE PAS FUMER LORS DU REMPLISSAGE. • FAIRE LE PLEIN DANS UN ENDROIT VENTILE. • EVITER DE RENVERSER DU CARBURANT. ESSUYER IMMEDIATEMENT TOUTES LES FLAQUES DE CARBURANT CREEES • LES FUITES DE CARBURANTS CONSTITUENT UN RISQUE D' INCENDIE ET D' EXPLOSION • VERIFIER LE CIRCUIT CARBURANT AVANT CHAQUE UTILISATION 2

POSIZIONE DEGLI AUTOADESIVI DI SICUREZZA

CAUTION	ATTENTION
IMPROPERLY TOWING YOUR BOAT CAN CAUSE SEVERE DAMAGE TO YOUR BOAT. • NEVER TOW IN OPEN SEAS • NEVER TOW ABOVE 6 KNOTS	UN REMORQUAGE INAPROPRIE PEUT ENDOMMAGER VOTRE BATEAU • NE PAS REMORQUER EN PLEINE MER • NE PAS REMORQUER A PLUS DE 6 NOEUDS 3

WARNING	AVERTISSEMENT
DO NOT LIFT THE BOAT WITH PASSENGERS ON BOARD	NE PAS SOULEVER LE BATEAU AVEC DES PASSAGERS A BORD 4

DANGER	DANGER
TO AVOID INJURY OR DEATH, SHUTT OFF ENGINE WHEN NEAR SWIMMERS OR PRIOR TO USING SWIN PLATFORM AND BOARDING LADDER	POUR EVITER DES BLESSURES OU LA MORT, COUPER LE MOTEUR EN APPROCHANT DE NAGEURS, ET AVANT TOUTE UTILISATION DE LA PLATEFORME ARRIERE OU DE L' ECHELLE DE BAIN 5

DANGER	DANGER
A FIRE EXTINGUISHER MUST BE CARRIED AT ALL TIMES	UN EXTINCTEUR DOIT ETRE DISPONIBLE EN PERMANENCE A BORD 6

Manuel du Propriétaire
Owner's Manual -Manuale del Proprietario
Eignerhandbuch- Manual del propietario

Tome 2 - Volume 2- Teil 2 - Tomo 2

YACHTLINE

440

Edition 1

Register your boat today on the

Club Zodiac™

www.zodiac-nautic.com/club-zodiac

Get a Warranty extension of

1 YEAR

for your new boat*

*See Zodiac Nautic Warranty terms & conditions

FR Enregistrez votre bateau dès aujourd'hui sur le "Club Zodiac" www.zodiac-nautic.com/club-zodiac. **Bénéficiez d'une extension de 1 an de Garantie constructeur pour l'achat d'un bateau neuf*** *voir conditions générales de la garantie Zodiac Nautic

ES Registre su embarcación ahora en el "Club Zodiac" ,www.zodiac-nautic.com/club-zodiac. **beneficiese de una extensión de garantía de un año, en la compra de una embarcación nueva*.** *Ver las condiciones generales de la garantía Zodiac Nautic

IT Registri il suo battello oggi sul "Club Zodiac" www.zodiac-nautic.com/club-zodiac. **Beneficierà dell'estensione di un anno di Garanzia costruttore sull'acquisto di un battello nuovo*.** *vedere le condizioni generali della garanzia Zodiac Nautic

DE Registrieren Sie Ihr Boot heute im "Club Zodiac" www.zodiac-nautic.com/club-zodiac. **Erhalten Sie die 1-jährige Garantieerweiterung für Ihr neues Boot.*** *Siehe Zodiac Nautic Garantiebedingungen

DEUTSCH.

BAND 2
BESCHREIBUNG - TRAGSCHLAUCH
ANTRIEBSSYSTEM
ANLAGEN UND KREISLÄUFE

INHALT

	SEITE
⇨ I - ALLGEMEINE BESCHREIBUNG	
I-1-Technische Daten ----------	2 - 3
I-2-Stückliste----------	4 - 5
I-3-Anordnung der Elemente----------	6 - 7
I-4-Handhabung ----------	8 - 9
⇨ II - TRAGSCHLAUCH	
II-1-Montage des Tragschlauchs auf den Rumpf----------	10
II-2- Befestigung der Dichtlippe----------	11
II-3-Aufpumpsystem----------	12
II-4-Luftdruck----------	12-14
⇨ III - ANTRIEBSSYSTEM	15
⇨ IV - ANLAGEN UND KREISLÄUFE	
IV-1-Kraftstoffanlage ----------	16 - 18
IV-2-Elektrisches Schaltbild----------	19
IV-3-Batterie----------	20
IV-4-Anschluss von Zusatzgeräten----------	21 - 24
IV-5-Funktionsweise der Bilgepumpe----------	24
⇨ V – SICHERHEITSAUFKLEBER	
V-1-Anordnung der Sicherheitsaufkleber----------	25 - 26
V-2-Beschreibung der Sicherheitsaufkleber----------	26 - 27

BESCHREIBUNG - TECHNISCHE DATEN

I-1-TECHNISCHE DATEN

Abmessungen		
		440 YL
	(m)	4,20
	(ft)	14‘ 5“
	(m)	2,80
	(ft)	9‘ 2“
	(m)	1,86
	(ft)	6‘ 1“
	(m)	0,94
	(ft)	3‘ 1“
Ø	(m)	0,45
	(ft)	1‘6“

Entwurfskategorie	
CE (Richtlinie 94/25/EG)	S

Kapazität		
		440 YL
(ISO)		6
Maximum	**kg** (1)	850
	lb. (1)	1874
	kg (2)	273
	lb. (2)	602
Luftkammern		3

Motorisierung			
L Long			**440 YL**
	Empfohlene MINDESTLEISTUNG	PS (3)	30
		kW (3)	23
	Empfohlene HÖCHSTLEISTUNG	PS	50
		kW	38
	Zulässige HÖCHSTLEISTUNG	PS (3)	60
		kW (3)	45
Maximum	HÖCHSTGEWICHT Motor	kg	119
		Lbs	262

Abmessungen		
		440 YL
a	a(4)	3,98 m
		13‘1“
b	b(4)	1,49 m
		4’ 11’’
c	c (4)	1,03 m
		3’ 5’’

BESCHREIBUNG - TECHNISCHE DATEN

HINWEIS	**Maßtoleranzen: +/- 4 %**

HINWEIS	**(1) Das zulässige Höchstgewicht wurde gemäß Norm ISO 6185 berechnet. Es wird empfohlen, nur in ruhigem Gewässer und mit reduzierter Geschwindigkeit mit oder knapp an der maximal zulässigen Nutzlast zu fahren.** **(2) Gewichtsangaben ohne Zubehör** **(3) Die empfohlenen Leistungen sind auf optimale Ausnutzung der Bootskapazitäten bei mittlerer Last abgestimmt (4 Personen).** **(4) Rumpfabmessungen ohne Tragschlauch.** **Nutzen Sie die zulässige Höchstleistung mit größter Vorsicht (siehe Eignerhandbuch Band I Kapitel „Empfehlungen für die Navigation”).**

VORSICHT	**DAS AUF DEM HERSTELLERSCHILD ANGEGEBENE HÖCHSTGEWICHT DARF NICHT ÜBERSCHRITTEN WERDEN. DAS HÖCHSTGEWICHT BEINHALTET DAS GEWICHT VON MOTOR, KRAFTSTOFF, ZUSATZGERÄTEN, BESATZUNG UND PASSAGIEREN EINSCHLIEßLICH DEREN AUSRÜSTUNG SOWIE JEDE ANDERE ZULADUNG.**

VORSICHT	**KEINE ENTZÜNDBAREN PRODUKTE IM HINTEREN STAURAUM LAGERN. DIE LAGERUNG EINES NACHFÜLLTANKS IST AUSDRÜCKLICH VERBOTEN.**

BESCHREIBUNG - STÜCKLISTE

I-2-STÜCKLISTE

RUMPF
• Polyesterrumpf
• Eingeformtes rutschfestes Deck
• Eingesetzter Spiegel und Unterwasserrumpf mit Trimmklappen
• Steuerstand mit Staufach
• 1 Bugring
• 1 Ankerkasten + Staukasten vor dem Steuerstand + Staukasten backbordseitig im Bug
• 1 Staukasten im Heck
• 6 Sitze mit Polsterung
• 2 Heckbelegklampen
• 1 Trittstufe aus Polyester im Bug mit Belegklampe, Positionsleuchten und LEDs
• 1 klappbarer und abnehmbarer Mast für Topplicht
• 1 Deckbeleuchtung
• 3 gelenkige Hubringe
• 2 Schleppringe
• 2 Schnelllenzventile + 1 Rumpflenzventil

TRAGSCHLAUCH
• Abnehmbarer Tragschlauch
• Neopren Hypalon 1100 Decitex-Gewebe
• Easy-Push-Ventile
• Scheuerschutzband mit breitem Profil
• 8 Griffe
• Kegelverstärkungen

STEUERSTAND
• Steuerrad und Fernschaltung
• 3 Schalter
• Zigarettenanzünderbuchse
• Handschuhfach

BESCHREIBUNG - STÜCKLISTE

STANDARDAUSSTATTUNG
• 1 fest eingebauter Kraftstofftank (50 Liter + Geber für Kraftstoffanzeige + Benzinfilter/Wasserabscheider) mit Belüftung und Überlaufschutzvorrichtung
• Positionsleuchten und Deckbeleuchtung
• 1 Batteriekasten
• 1 Batterieschalter
• Vorverkabelung für zusätzliches Zubehör (*)
• 1 Bilgepumpe
• 2 Paddel
• 1 Fußluftpumpe
• 1 Reparaturkoffer
• 1 Eignerhandbuch (2 Bände)
• 1 Manometerverschluss

OPTIONAL ERHÄLTLICHES ZUBEHÖR
• Hebestropp-Set
• Badeleiter
• Hintere Rückenlehne
• Deck aus Teak-Laminat
• Windabweiser

BESCHREIBUNG – ANORDNUNG DER ELEMENTE

I -3-ANORDNUNG DER ELEMENTE

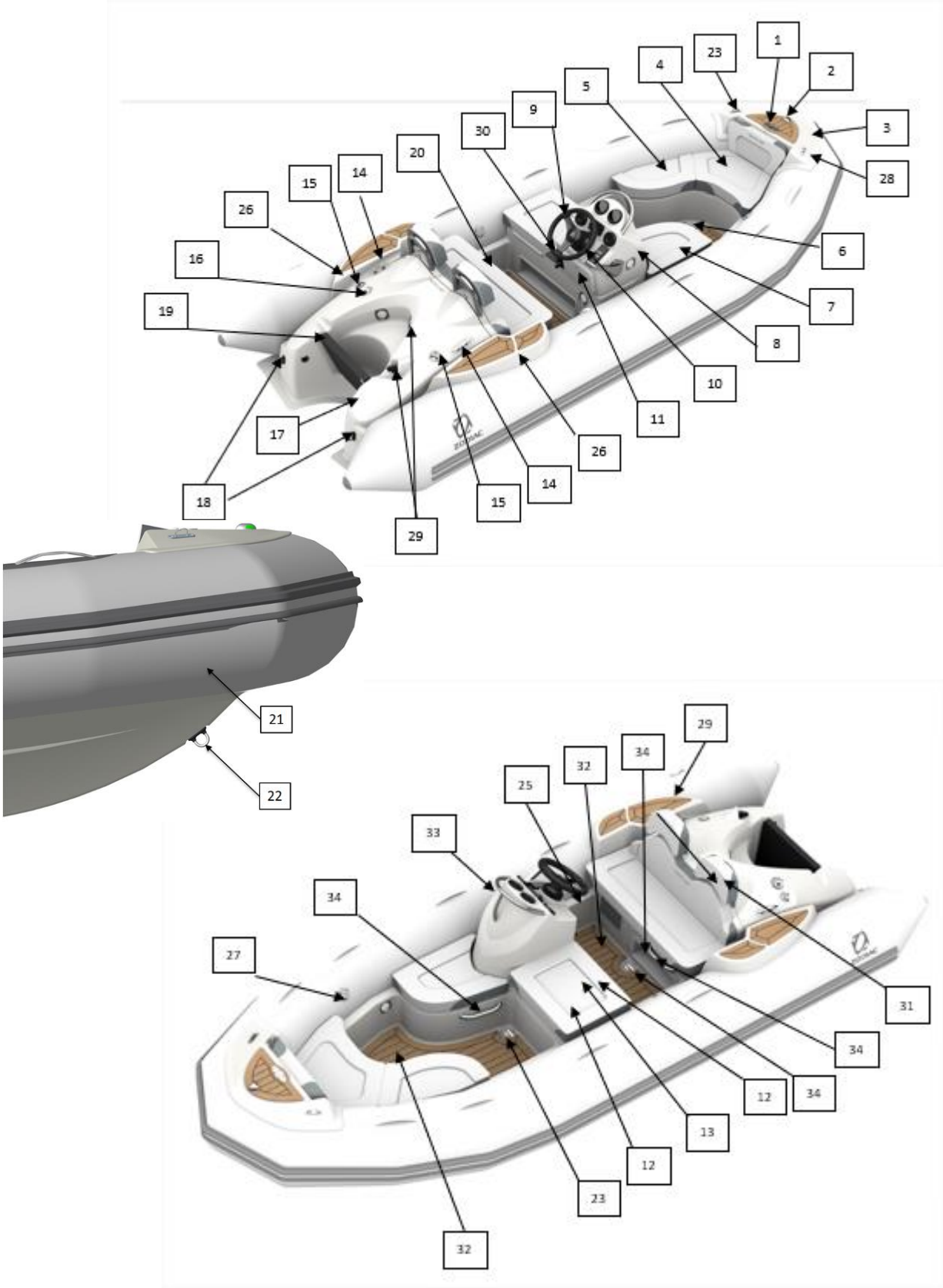

BESCHREIBUNG – ANORDNUNG DER ELEMENTE

POS.	BEZEICHNUNG
1	Bugbelegklampe
2	Positionsleuchten
3	Trittstufe aus Polyester im Bug
4	Ankerkasten
5	Staukasten backbordseitig im Bug
6	Hubring am Bug
7	Staukasten vor dem Steuerstand
8	Steuerstand
9	Schalter
10	Steuerrad
11	Handschuhfach
12	Zugangsklappe für Tankwartung
13	Tankbefüllsystem
14	Heckbelegklampen
15	Hubringe im Heck
16	Halterung des Topplichtmasts
17	Rumpflenzventil
18	Schleppringe/Festmacherringe
19	Motorspiegel
20	Heckkastendeckel
21	Tragschlauch
22	Bugring
23	Schnelllenzventile
24	Feuerlöscherhalterung
25	Deckbeleuchtung
26	Trittstufe aus Polyester
27	Easy-Push-Ventil
28	Lippklampen
29	Kabeldurchführung
30	Zigarettenanzünder 12 V
31	Hintere Rückenlehne
32	Deck aus Teak-Laminat
33	Windabweiser
34	Griff

I-4-HANDHABUNG

I-4-1-Transport

• Hinweise zum Transport auf einem Anhänger finden Sie im Eignerhandbuch BAND I.

I -4-2-Lagerung

VORSICHT	**DAS BOOT MUSS UNBEDINGT AUF DER KIELLINIE RUHEN (SIEHE SKIZZE UNTEN).**

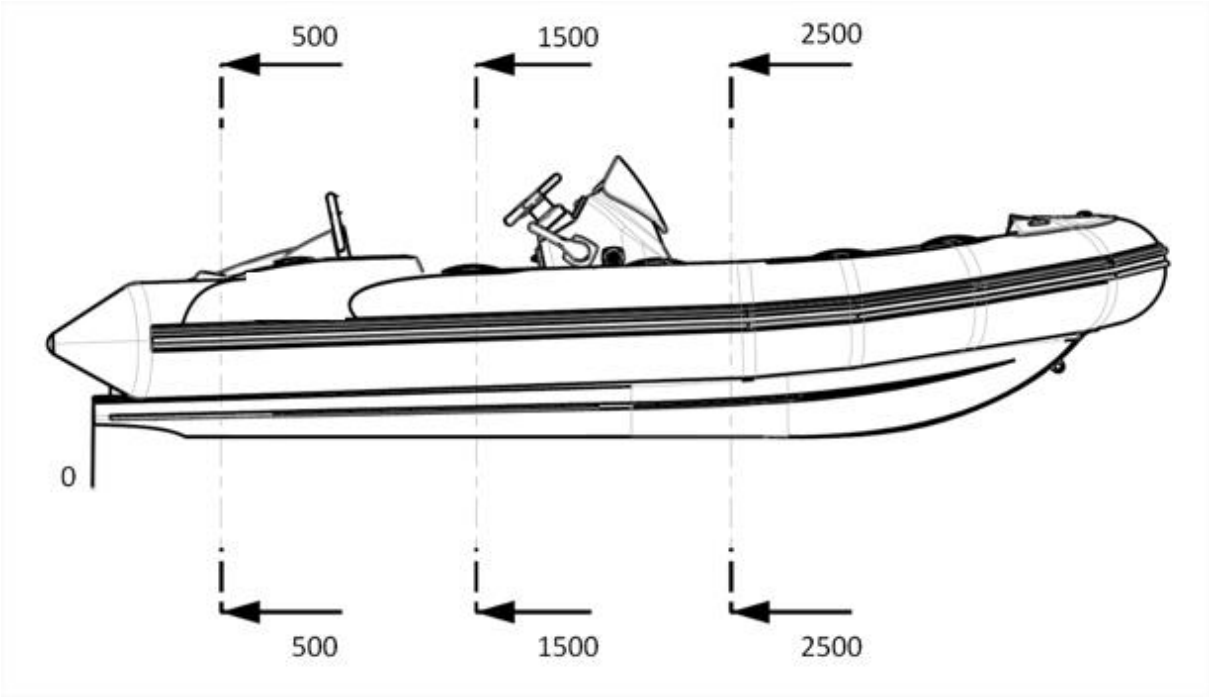

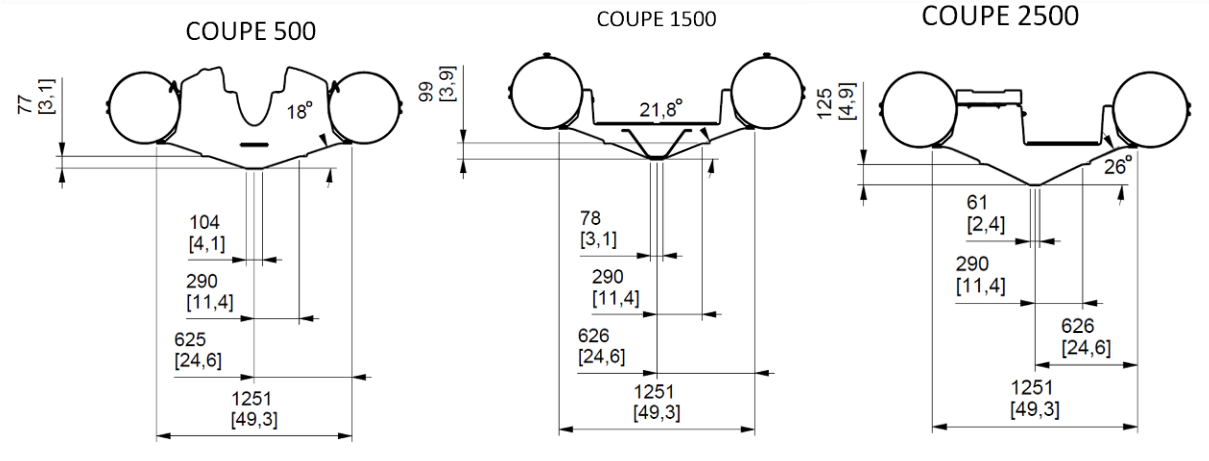

BESCHREIBUNG - HANDHABUNG

I -4-3-Heben

WARNUNG	**DER STROPP IST ALS ZUBEHÖR ERHÄLTLICH; ZUM ANHEBEN DARF AUSSCHLIESSLICH EIN ZODIAC STROPP VERWENDET WERDEN.**

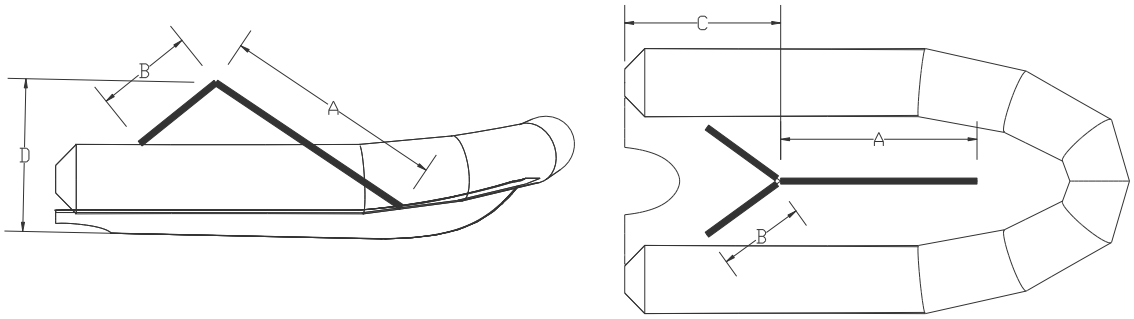

Alle Angaben sind Richtwerte		A	B	C	D
440 YL	(m)	2	1,5	1,77	1,720
	(ft)	6’6’’	4’9’’	5’8’’	5’65’’

WARNUNG	**BEIM HEBEN DARF KEIN FAHRGAST AN BORD SEIN**

VORSICHT	• **BEIM HEBEN BZW. BEI AUFHÄNGEN MIT DAVITS MUSS DAS BOOT KOMPLETT AUSGELADEN SEIN.** • **DIE SCHNELLLENZVENTILE ZUM LENZEN DES DECKS (POS. 23*) UND DAS RUMPFLENZVENTIL (POS. 17*) MÜSSEN GEÖFFNET WERDEN, SO DASS EVENTUELL IM COCKPIT ANGESAMMELTES REGENWASSER ABLAUFEN KANN.** *** siehe Kapitel I-3 „Anordnung der Elemente”**

TRAGSCHLAUCH – ANBRINGUNG DES TRAGSCHLAUCHS AM RUMPF

II-1-ANBRINGUNG DES TRAGSCHLAUCHS AM RUMPF

	WENN DER TRAGSCHLAUCH BEI UNTER 0°C GELAGERT WURDE, BEWAHREN SIE IHN VOR DEM AUSEINANDERFALTEN 12 STUNDEN LANG AN EINEM ORT MIT RAUMTEMPERATUR (20°C) AUF.
	SIE KÖNNEN DEN TRAGSCHLAUCH BEREITS VOR DEM AUFBAU AUFPUMPEN (DRUCK 240 mb) UND CA. EINE STUNDE STABILISIEREN LASSEN. ANSCHLIESSEND DEN TRAGSCHLAUCH WIEDER ENTLEEREN.
HINWEIS:	**Der Tragschlauch wird in entleertem Zustand auf den Rumpf montiert.**

1

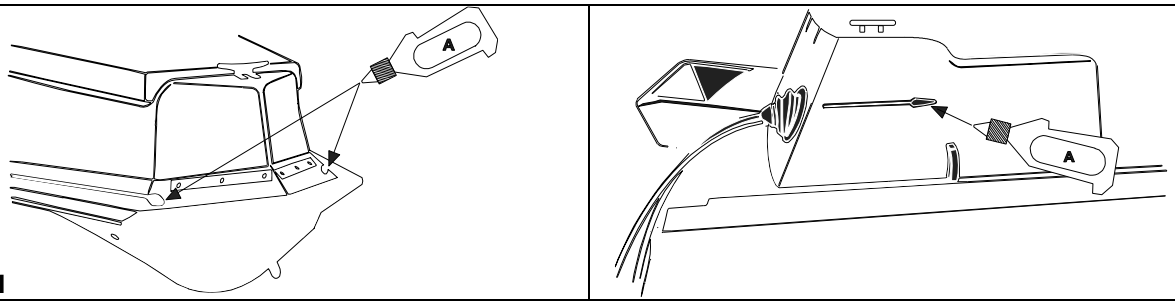

Beschmieren Sie die Rumpfschienen zur Erleichterung der Tragschlauchmontage mit Flüssigseife (A)

2

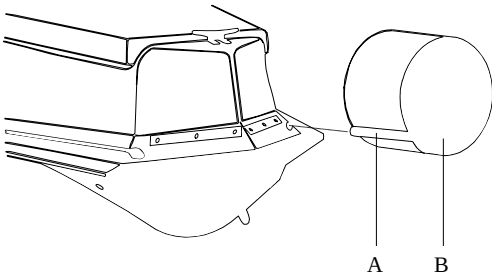

Setzen Sie den Tragschlauchkeder (a) (b) an der Rumpfschiene an.

3

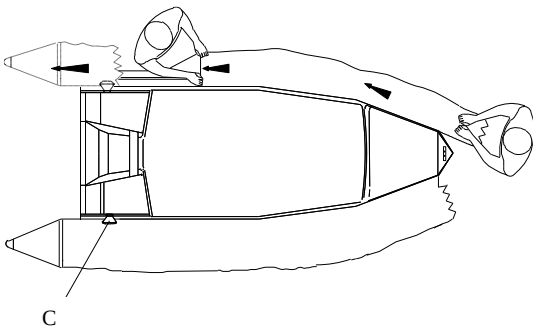

- Ziehen Sie den Tragschlauch zum Bootsheck hin (denken Sie daran, den oberen Keder (c) dabei zu führen).
- Verfahren Sie auf der anderen Seite des Tragschlauchs ebenso.

TRAGSCHLAUCH – BEFESTIGUNG DER DICHTLIPPE

II -2-BEFESTIGUNG DER DICHTLIPPE

4

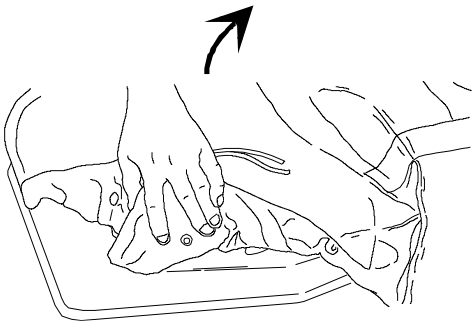

Setzen Sie die innere Dichtlippe ein

5

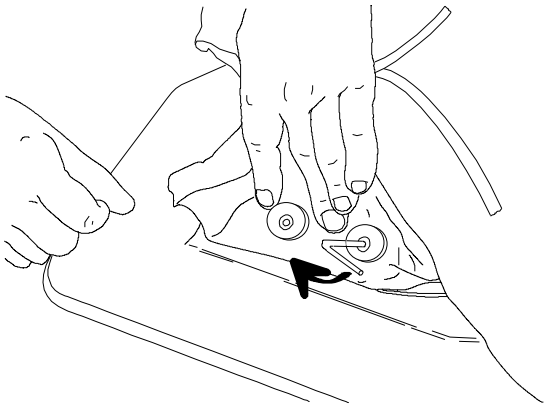

6

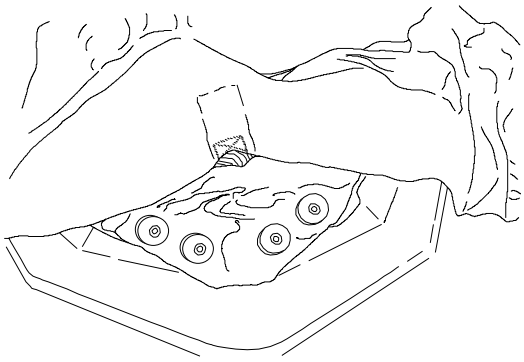

Befestigen Sie die innere Dichtlippe

7

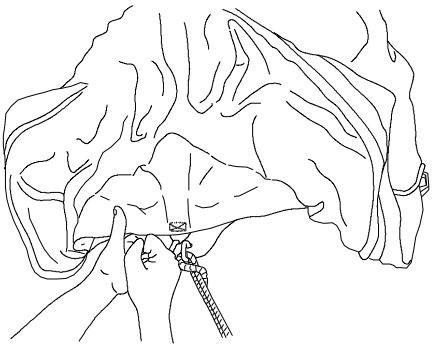

Nachdem die innere Dichtlippe am Rumpf befestigt wurde, ziehen Sie den Tragschlauch ein wenig nach vorne bis die äußere Dichtlippe über die Bugspitze hinaus steht (Dichtlippe noch nicht befestigen). Ziehen Sie dann den Tragschlauch nach hinten.

HINWEIS:	**Die externe Dichtlippe wird erst nach Aufpumpen des Tragschlauchs endgültig befestigt**

ANSCHLIEßEND DEN TRAGSCHLAUCH AUFPUMPEN

TRAGSCHLAUCH – AUFPUMPSYSTEM

II-3-AUFPUMPSYSTEM

FUßPUMPE

a. Adapter
b. Schlauchspitze
c. Schlauchanschluss
d. Aufpumpöffnung

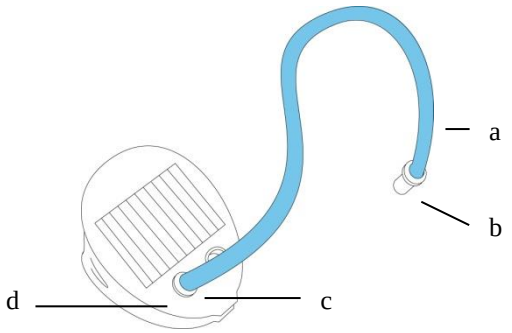

EASY-PUSH-VENTILE

Stellung ändern	Aufpumpstellung	Entleerungsstellung
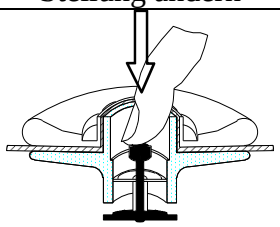	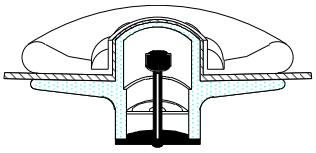	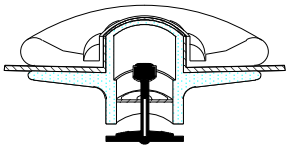
Drücken	Die Membran ist geschlossen, der Druckstift in oberer Stellung	Die Membran ist geöffnet, der Druckstift in unterer Stellung

TRAGSCHLAUCH - LUFTDRUCK

AUFPUMPEN DES SCHLAUCHKÖRPERS

Bringen Sie alle Ventile in Aufpumpstellung.

Befestigen Sie den Schlauchanschluss am Aufpumpstutzen der Fußpumpe.
Um Ihr Boot effizient aufpumpen zu können, muss die Fußpumpe stabil auf dem Boden liegen.
Das Boot wird schneller aufgepumpt, wenn die Fußpumpe mit mäßigem Druck und ohne Hast betätigt wird.

VORSICHT	**VERWENDEN SIE KEINEN KOMPRESSOR BZW. KEINE DRUCKLUFTFLASCHE.**

TRAGSCHLAUCH - LUFTDRUCK

AUFPUMPEN DES SCHLAUCHKÖRPERS

- Setzen Sie den Adapter mit dem passenden Durchmesser für das halbversenkte Ventil auf die Schlauchspitze der Fußpumpe.

Pumpen Sie die einzelnen Kammern des Tragschlauchs **gleichmäßig im Wechsel auf, bis die Schottwände (a) nicht mehr zu sehen sind (Druck = 240 mb)**

	Niemals eine Kammer voll aufpumpen, solange die anderen völlig leer sind	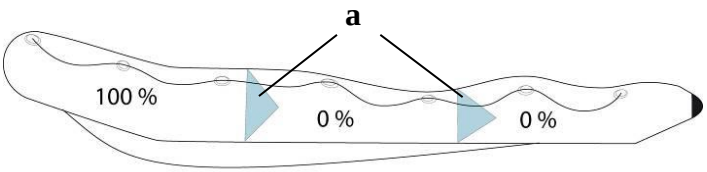
	1	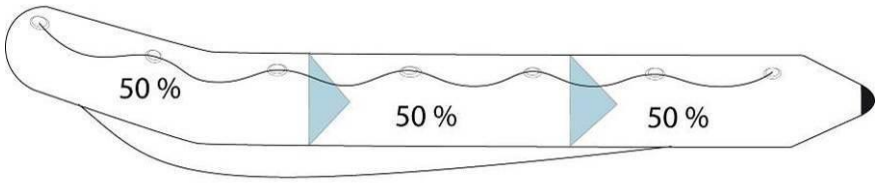
	2	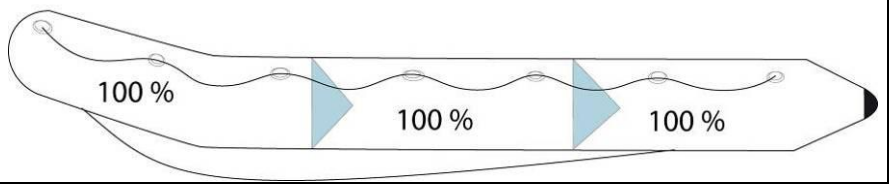

Wenn der Tragschlauch vollständig aufgepumpt ist: Schrauben Sie die Ventilverschlüsse auf.

HINWEIS:	**Vor Aufschrauben der Ventilverschlüsse ist ein leichter Luftverlust normal. Erst die Verschlusskappen gewährleisten absolute Dichtheit.**

TRAGSCHLAUCH - LUFTDRUCK

BETRIEBSDRUCK

Der Betriebsdruck für den Tragschlauch beträgt 240 mb/ 3,4 PSI.

Die Luft- bzw. die Wassertemperatur	Umgebungstemperatur	Luftdruck im Tragschlauch
wirkt sich proportional auf den Luftdruck im Tragschlauch aus:	+1°C	+4 mb / 0,06 PSI
	-1°C	-4 mb / 0,06 PSI

Druckänderungen sind in der Regel vorhersehbar:
Prüfen Sie den Druck in den Luftkammern und gleichen Sie (durch Nachpumpen bzw. Entleeren) die durch eventuelle Temperaturschwankungen entstandene Druckdifferenz aus (vor allem bei großen Temperaturdifferenzen zwischen Morgen- und Abendstunden in besonders warmen Klimazonen) Vergewissern Sie sich, dass der Druck innerhalb des empfohlenen Bereichs bleibt (220 bis 270 mb / grüner Bereich).

UNTERDRUCKGEFAHR:

Beispiel: Ihr Boot liegt am Stand in praller Sonne bei 50°C, der Druck entspricht dem empfohlenen Luftdruck von 240 mbar/3,4 PSI. Wenn Sie das Boot zu Wasser lassen (Wassertemperatur 20°C), sinkt die Temperatur und damit der Luftdruck in den Kammern um bis zu 120 mb ab. **SIE MÜSSEN ALSO NACHPUMPEN**, um den Druckverlust aufgrund des Temperaturunterschieds (zwischen Umgebungsluft und Wasser) auszugleichen. Wenn Sie also am Tagesende bei sinkenden Außentemperaturen einen Druckabfall feststellen, ist dies völlig normal.

ÜBERDRUCKGEFAHR:

Beispiel: Das Boot wird morgens oder abends mit dem empfohlenen Luftdruck (240 mbar/3,4 PSI) aufgepumpt (es herrschen niedrige Außentemperaturen von 10°C). Im Laufe des Tages erwärmt sich das Boot bei einer Lufttemperatur von 50°C in praller Sonne am Strand oder auf dem Deck Ihrer Yacht. Die Temperatur in den Kammern, insbesondere bei dunklen Tragschläuchen, steigt auf bis zu 70°C, wobei sich der ursprüngliche Druck verdoppelt (auf 480 mb). **SIE MÜSSEN LUFT ABLASSEN**, bis der empfohlene Druck erneut erreicht ist.

VORSICHT	**WENN IHR BOOT ZU STARK AUFGEPUMPT IST, WIRD DIE TRAGSCHLAUCHSTRUKUTUR ÜBERMÄßIG BELASTET UND DIE KAMMERN KÖNNEN DURCH DEN ÜBERDRUCK AN DEN VERBINDUNGSSTELLEN AUFPLATZEN.**

TRAGSCHLAUCH - LUFTDRUCK

BEI ÜBERDRUCK

EASY-PUSH-VENTIL: Drücken Sie auf den Ventildruckstift, um Luft entweichen zu lassen.	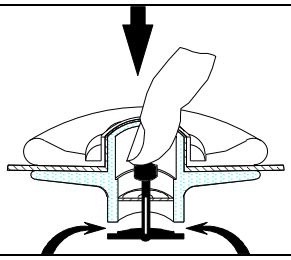

ANTRIEBSSYSTEM

III - Antriebssystem

Beachten Sie die von ZODIAC und vom Motorhersteller gegebenen Empfehlungen.

Zur optimalen Nutzung Ihres Boots lassen Sie sich von Ihrem Vertragshändler beraten.

ANLAGEN UND KREISLÄUFE – KRAFTSTOFFANLAGE

IV -1-Kraftstoffanlage

IV -1-1-Tank

Der Kraftstofftank befindet sich unter dem Steuerstand:

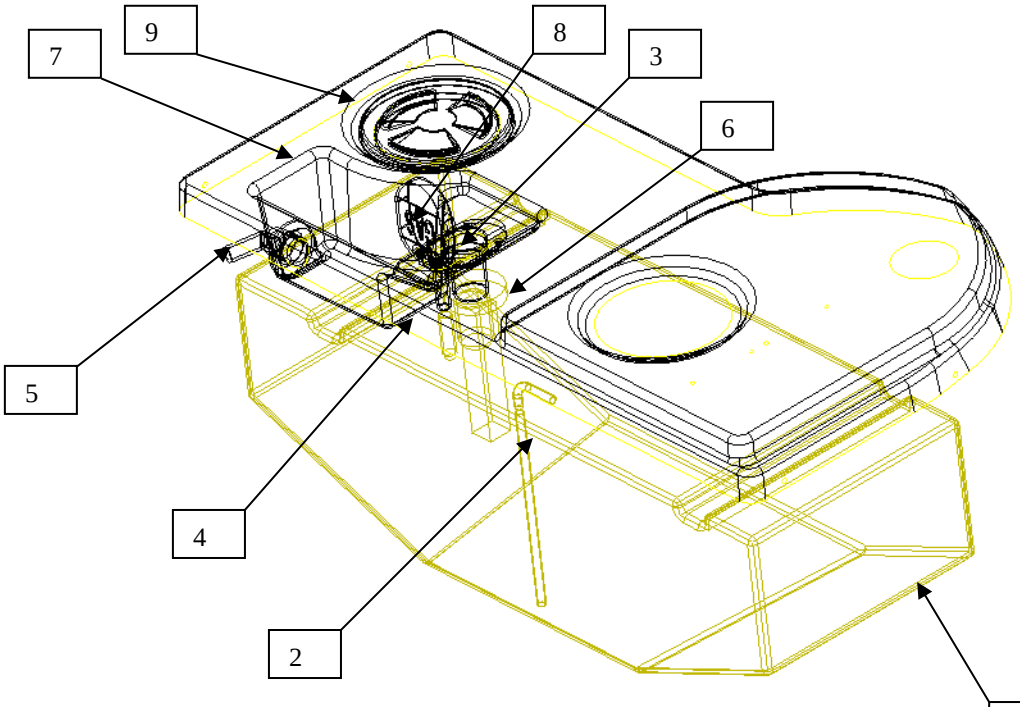

POS.	BEZEICHNUNG
1	Tank
2	Ausgang für Motorversorgung
3	Einfüllstutzen
4	Belüftungsöffnung
5	Lenzventil der „Überlaufwanne“
6	Tankgeber für Füllstandsanzeige
7	Überlaufwanne
8	Einfüllstutzen mit integrierter Belüftung
9	Tankwartungsklappe

VORSICHT	**ES MUSS ZWINGEND EINE FÜLLSTANDANZEIGE VORHANDEN SEIN. DIE FÜLLSTANDSANZEIGE WIRD MIT DEM MOTOR GELIEFERT. SOLLTE KEIN ANZEIGEINSTRUMENT VORHANDEN SEIN, SETZEN SIE SICH MIT IHREM ZODIAC VERTRAGSHÄNDLER IN VERBINDUNG.**

Die Sonde entspricht dem amerikanischen Standard:

Impedanz (Tank leer) **30 Ohm**
Impedanz (Tank voll) **240 Ohm**

Bis auf sehr wenige Ausnahmen sind alle marktgängigen Füllstandsanzeigen kompatibel.
Hinweise zum Anschluss finden Sie im Schaltbild Seite 22.

ANLAGEN UND KREISLÄUFE - TANK UND ZUBEHÖR

IV-1-2-Benzinfilter/Wasserabscheider

HINWEIS:	**Zum Schutz des Motors ist ein Benzinfilter mit Wasserabscheider im Kraftstoffsystem des Motors eingebaut.**

Der Benzinfilter/Wasserabscheider befindet sich steuerbordseitig im Heckstaukasten:

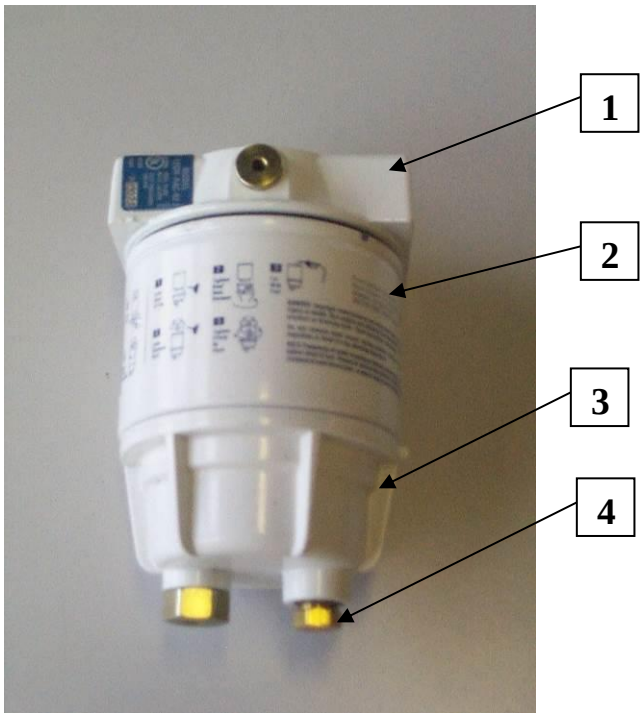

POS.	BEZEICHNUNG
1	Filterkopf, am Boot befestigt
2	Austauschbare Filterpatrone
3	Metallschale
4	Ablassschraube

HINWEIS:	**Vor jedem Einsatz sicherstellen, dass sich in der Metallschale kein Wasser befindet:** **Schrauben Sie die Ablassschraube ein wenig auf (nicht voll herausdrehen) und lassen Sie das Wasser ablaufen. Drehen Sie die Schraube wieder zu, sobald sich nur noch Benzin in der Schale sammelt.** **Wenn Ihr Motor nicht einwandfrei funktioniert, den Vorgang öfter wiederholen.**

ANLAGEN UND KREISLÄUFE - TANK UND ZUBEHÖR

WARNUNG	**DENKEN SIE DARAN, DEN FILTER UNTER ALLEN UMSTÄNDEN REGELMÄßIG ZU ENTLEEREN UND ZU REINIGEN UND MINDESTENS EINMAL PRO JAHR DIE PATRONE ZU WECHSELN. DIE METALLSCHALE IST WIEDERVERWENDBAR.**

<u>Austausch der Filterpatrone:</u>

Beachten Sie die Empfehlungen von ZODIAC und dem Filterhersteller.

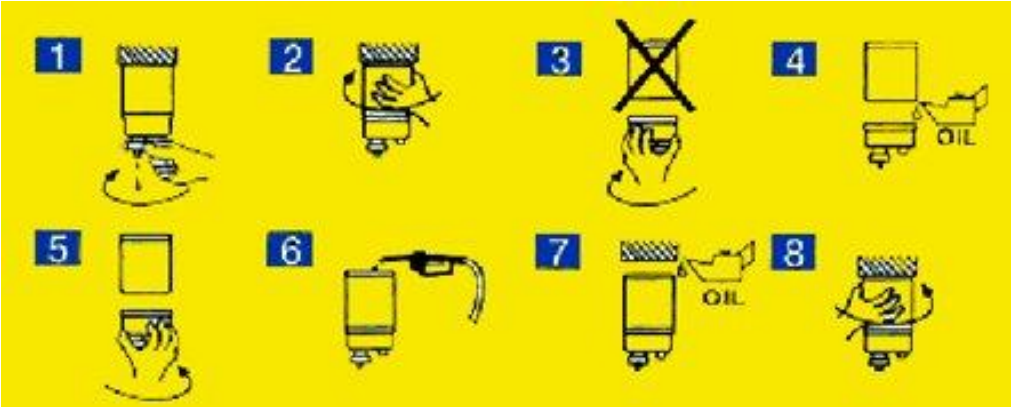

IV-1-3-Empfehlungen

WARNUNG	**☑ DURCH AUFFÜLLEN DES BENZINTANKS VOR JEDER FAHRT KANN KONDENSATION VERMIEDEN WERDEN. ☑ LASSEN SIE DEN BENZINTANK ALLE 5 JAHRE REINIGEN. ☑ PRÜFEN SIE, OB DIE SCHELLEN AUF ALLEN GUMMISCHLÄUCHEN FEST SITZEN. ☑ ACHTEN SIE DARAUF, BEI ENTLEEREN DES FILTERS DAS WASSER NICHT INS BOOT LAUFEN ZU LASSEN. STELLEN SIE EINE AUFFANGWANNE UNTER DEN FILTER. ☑ SCHALTEN SIE VOR AUSBAU DER FILTERPATRONE DIE ZÜNDUNG AUS. ☑ LESEN SIE DIE GEBRAUCHSANWISUNG DES FILTERS AUFMERKSAM DURCH.**

WARNUNG	**☑ BENZIN IST HOCHENTZÜNDLICH. WENN SIE AN DER KRAFTSTOFFANLAGE ARBEITEN MÜSSEN, STELLEN SIE SICHER, DASS DIE MOTOREN ABGESCHALTET SIND. NICHT RAUCHEN. HALTEN SIE FLAMMEN UND GLÜHENDE KÖRPER VOM ARBEITSBEREICH FERN.**

IV -2- ELEKTRISCHER SCHALTPLAN

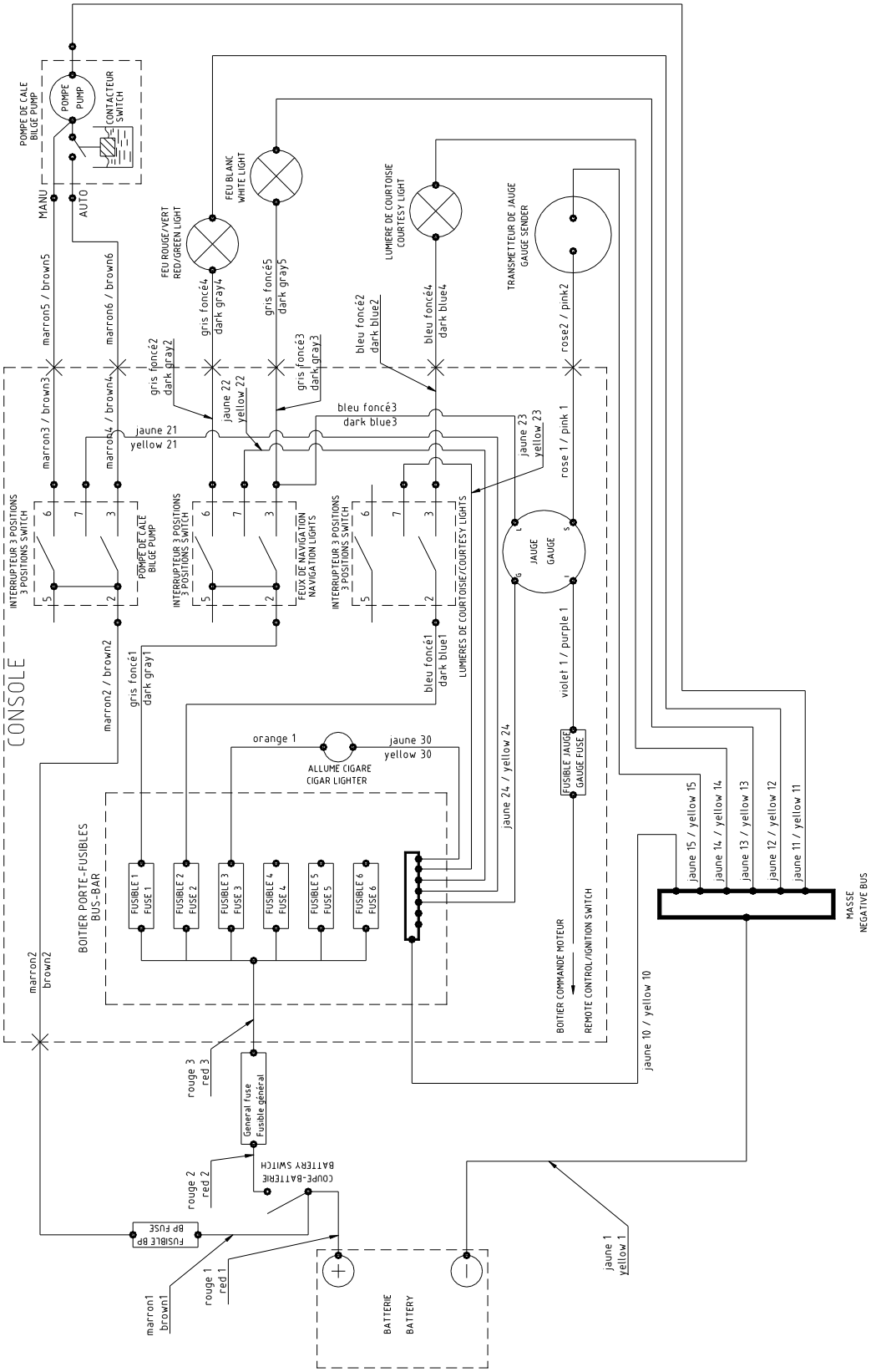

ANLAGEN UND KREISLÄUFE – ANSCHLUSS VON ZUSATZGERÄTEN

IV -3-BATTERIE (nicht im Lieferumfang enthalten)

Beachten Sie bei der routinemäßigen Wartung bitte die Empfehlungen von ZODIAC und dem Batteriehersteller.

	PFLEGEN SIE IHRE BATTERIE: **☑ HALTEN SIE DIE BATTERIE SAUBER UND TROCKEN, UM VORZEITIGEN VERSCHLEIß ZU VERMEIDEN.** **☑ ZIEHEN SIE DIE ANSCHLUSSKLEMMEN FEST UND PFLEGEN SIE DIE BATTERIEANSCHLÜSSE DURCH REGELMÄßIGES SCHMIEREN MIT VASELINE.**

VORSICHT	**LEITUNGSWASSER ENTHÄLT MINERALIEN, DIE IHRE BATTERIEN BESCHÄDIGEN. FÜLLEN SIE DIE BATTERIE DAHER STETS MIT DESTILLIERTEM WASSER AUF.**
WARNUNG	• **HALTEN SIE DIE BATTERIEN UND DEN ELEKTROLYT VON KINDERN FERN** • **LEGEN SIE DIE BATTERIE NIEMALS AUF DIE SEITE.** • **NEHMEN SIE DIE BATTERIE IMMER AUS DEM MOTORRAUM, WENN SIE ELEKTROLYT NACHFÜLLEN ODER DIE BATTERIE NACHLADEN MÜSSEN.** • **DER ELEKTROLYT DER BATTERIE IST EINE GIFTIGE UND GEFÄHRLICHE FLÜSSIGKEIT. ER ENTHÄLT SCHWEFELSÄURE, DIE SCHWERE VERBRENNUNGEN VERURSACHEN KANN. VERMEIDEN SIE JEDEN KONTAKT MIT HAUT, AUGEN UND KLEIDUNG.** • **BATTERIEN KÖNNEN EXPLOSIVE GASE ABGEBEN. HALTEN SIE FUNKENQUELLEN, OFFENE FLAMMEN, ZIGARETTEN USW. FERN.** • **ACHTEN SIE DARAUF, DASS SIE DIE BATTERIE STETS AN EINEM GUT BELÜFTETEN ORT LADEN ODER BENUTZEN. TRAGEN SIE BEI ALLEN ARBEITEN IN DER NÄHE EINER BATTERIE STETS EINEN AUGENSCHUTZ.**

HINWEIS:	**☑ Wenn Sie Ihr ZODIAC ® Beiboot mindestens einen Monat lang nicht benutzen, bauen Sie die Batterie aus und lagern Sie sie an einem kühlen, dunklen und trockenen Ort. Laden Sie die Batterie vor erneuter Benutzung voll auf.** **☑ Wenn die Batterie für längere Zeit gelagert werden soll, prüfen Sie die Elektrolytdichte mindestens einmal monatlich und laden Sie die Batterie nach, sobald die Dichte zu stark absinkt.** **Elektrolytdichte: 1,28 bei 20 °C**

HINWEIS:	**Wenn Sie Ihr Boot nicht mehr benutzen, drehen Sie den Trennschalter auf die Position OFF.**

ANLAGEN UND KREISLÄUFE – ANSCHLUSS VON ZUSATZGERÄTEN

IV-4-ANSCHLUSS VON ZUSATZGERÄTEN

IV-4-1-Vorsichtsmaßnahmen

Serienmäßig ist das Boot mit einer Bilgepumpe, Positionsleuchten, Deckbeleuchtung und einer Zigarettenanzünderbuchse ausgestattet. Im Sicherungskasten (unter dem Steuerstand) sind jedoch 4 Einbauplätze für weitere Zusatzgeräte vorgesehen. Für Zusatzgeräte gelten folgende Bedingungen:

① Alle Zusatzgeräte, die Sie einbauen möchten, müssen im Steuerstand angeschlossen werden.

② Die Zusatzgeräte sind in zwei Kategorien unterteilt:

A → Zusatzgeräte, die bei normaler Benutzung des Boots dauerhaft eingesetzt werden (oder dauerhaft eingesetzt werden können),

B → Zusatzgeräte, die zeitweilig eingesetzt werden.

A	
Bilgelüfter	
Radio	
Echolot	
GPS	
Strahler	
Alarmanlage	
Kühlschrank	
VHF	
∑	max. 180 W

und

B	
Zigarettenanzünderbuchse (serienmäßig)	
Diverse Beleuchtung	
Signalhorn	
Diverse Elektronik	
Duschpumpe	
Maßgebliche Höchstleistung	max. 72 W

⚠ **WARNUNG**	**Beim <u>Nachrüsten</u> ist unbedingt zu beachten, dass bei Einbau von Zusatzgeräten aus der Spalte A eine Gesamtleistung von maximal 180 W (15 A) <u>UND</u> bei Einbau von Zusatzgeräten aus der Spalte B eine Einzelleistung von maximal 72 W (6 A) nicht überschritten werden darf. Die Kabelquerschnitte des Kabelbaums wurden für diese Werte ausgelegt. Die Nichtbeachtung dieser Regel kann die Gefahr elektrischer Funktionsstörungen zur Folge haben und Kurzschlüsse verursachen.** **HINWEIS: Maximale Leistungsaufnahme des Zigarettenanzünders = 60 W**
HINWEIS:	**Bei Ausstattung mit zahlreichen Elektrogeräten kann der momentane Stromverbrauch die Ladekapazität Ihres Außenbordmotors möglicherweise übersteigen. Der Kabelbaum kann beispielsweise eine momentane Leistung von 285 W aufnehmen (einschließlich Positionsleuchten und Bilgepumpe), das entspricht einer Stromstärke von rund 24 A. Bei voller Drehzahl liefern die Lichtmaschinen der heutigen Motoren in der Regel eine Stromstärke von 15 A. Den genauen Wert entnehmen Sie bitte den technischen Unterlagen Ihres Motors. Eine längere Benutzung dieser Geräte sollte daher vermieden werden, da sonst die Gefahr besteht, dass sich Ihre Batterie komplett entlädt und Sie Ihren Motor nicht mehr anlassen können.**

ANLAGEN UND KREISLÄUFE – ANSCHLUSS VON ZUSATZGERÄTEN

Beispiel 1

Gewünschte Zusatzgeräte:
VHF-Funkgerät mit 72 W
GPS-Gerät mit 36 W
Radiogerät mit 60 W
Zigarettenanzünder mit 72 W
Uhr mit 20 W

A	
Bilgelüfter	
Radio	60 W
Echolot	
GPS	36 W
Strahler	
Alarmanlage	
Kühlschrank	
VHF	72W
Σ	168 W (< 180 W)

und

B	
Diverse Beleuchtung	
Diverse Elektronik	20 W (Uhr)
Duschpumpe	
Maßgebliche Höchstleistung	72 W (≤ 72 W)

ERGEBNIS	

Beispiel 2

Gewünschte Zusatzgeräte:
VHF-Funkgerät mit 60W
GPS-Gerät mit 36 W
Radiogerät mit 48 W
Strahler mit 120 W

A	
Bilgelüfter	
Radio	48W
Echolot	
GPS	36 W
Strahler	120 W
Alarmanlage	
Kühlschrank	
VHF	60 W
Σ	264 W (> 180 W)

und

B	
Diverse Beleuchtung	
Diverse Elektronik	
Duschpumpe	
Maßgebliche Höchstleistung	0 (< 72 W)

ERGEBNIS	

ANLAGEN UND KREISLÄUFE – ANSCHLUSS VON ZUSATZGERÄTEN

Beispiel 3
Gewünschte Zusatzgeräte:
GPS-Gerät mit 60 W
Radiogerät mit 60 W
Signalhorn mit 120 W

A	
Bilgelüfter	
Radio	60 W
Echolot	
GPS	60 W
Strahler	
Alarmanlage	
Kühlschrank	
VHF	
Σ	120 W (< 180 W) 👍

und

B	
Diverse Beleuchtung	
Diverse Elektronik	
Duschpumpe	
Maßgebliche Höchstleistung	120W (> 72W) 👎

ERGEBNIS	👎

HINWEIS:	**Einige Hersteller geben die Stromstärke statt der aufgenommenen Leistung an. Beim Gleichstrom (das ist hier der Fall) können Sie einfach mit 12 multiplizieren, um die Leistung zu erhalten.**

IV -4-2-Verkabelung

① Wählen Sie einen freien Sicherungssteckplatz,
② Schließen Sie das Anschlusskabel Ihres Zusatzgeräts mit einer 6 mm breiten Flachsteckhülse an der entsprechenden Klemme für diesen Steckplatz an,
③ Falls Sie für den Anschluss zusätzliches Kabel benötigen, verwenden Sie ein Kabel mit einem Querschnitt von mindestens 1,5 mm², das die Empfehlungen für Bordinstallationen (UL1426 oder SAE J378 oder SAE J1127 oder SAE J1128 oder generell die ABYC und/oder CE Empfehlungen) erfüllt,
④ Schließen Sie das Massekabel Ihres Zusatzgeräts mit einem Ringkabelschuh Ø 5 an die Erdungsklemmleiste an (es gilt die gleiche Empfehlung wie für Kabel),
⑤ Bauen Sie eine ATO-Sicherung mit einer maximalen Stromstärke von 15 A ein, wobei die Absicherung über der Stromaufnahme Ihres Geräts liegen muss.

IV -4-3-Anschluss Kraftstoffanzeige

Beachten Sie beim Anschluss die Hinweise in Schaltbild Seite 19.

ANLAGEN UND KREISLÄUFE – ANSCHLUSS VON ZUSATZGERÄTEN

IV-4-4-Einbau von Zusatzgeräten in den Steuerstand

Je nach Ausstattung Ihres Beiboots empfiehlt ZODIAC die nachstehend abgebildete Anordnung (entsprechende Bohrschablonen sind im Lieferumfang des Boots enthalten) für optimale Platznutzung.

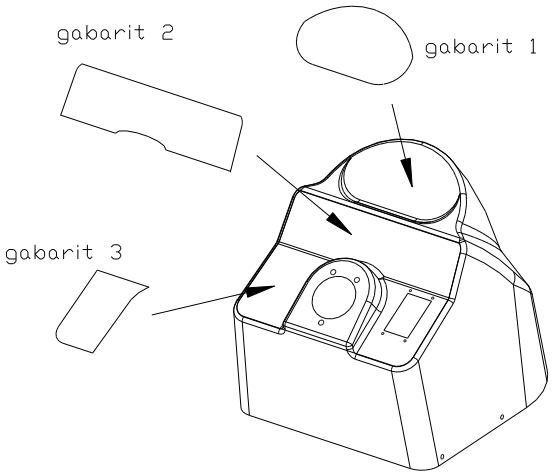

IV-5-FUNKTIONSWEISE DER BILGEPUMPE

Die Bilgepumpe kann jederzeit und unabhängig von der Stellung des Batterieschalters in Betrieb genommen werden. Der Betriebsschalter ist stets mit Spannung versorgt.
① Automatikbetrieb (feste Position): In dieser Stellung funktioniert die Bilgenpumpe automatisch. Die Kontrolllampe leuchtet.
② Stopp: In dieser Position (feste Position) ist die Bilgenpumpe abgeschaltet. Die Kontrolllampe ist aus.
③ Zwangsbetrieb: Für den Zwangsbetrieb müssen Sie den Schalter gedrückt halten. Sobald Sie den Schalter loslassen, kehrt er wieder in die Position Automatikbetrieb (2) zurück.

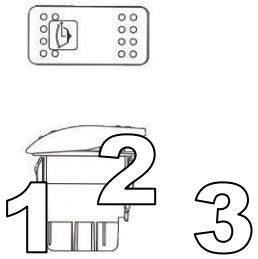

WARNUNG	**STELLEN SIE DEN SCHALTER DER BILGEPUMPE AM ANKER- ODER LIEGEPLATZ AUF AUTOMATIKBETRIEB.**

HINWEIS:	**ZODIAC EMPFIEHLT DIE BENUTZUNG EINER ABDECKPLANE ODER EINER PERSENNING, UM BEI REGEN DEM EINDRINGEN VON WASSER VORZUBEUGEN.**

SICHERHEITSAUFKLEBER - POSITION

V -1-ANORDNUNG DER SICHERHEITSAUFKLEBER

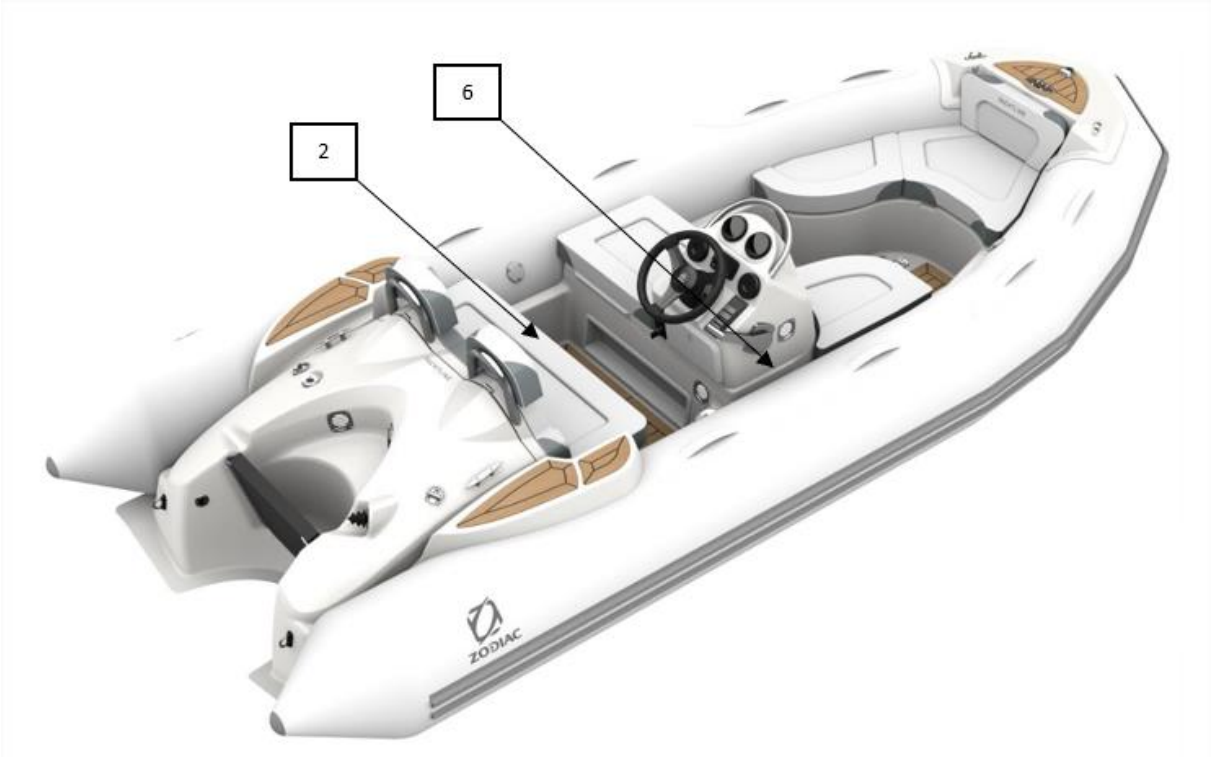

SICHERHEITSAUFKLEBER - BESCHREIBUNG

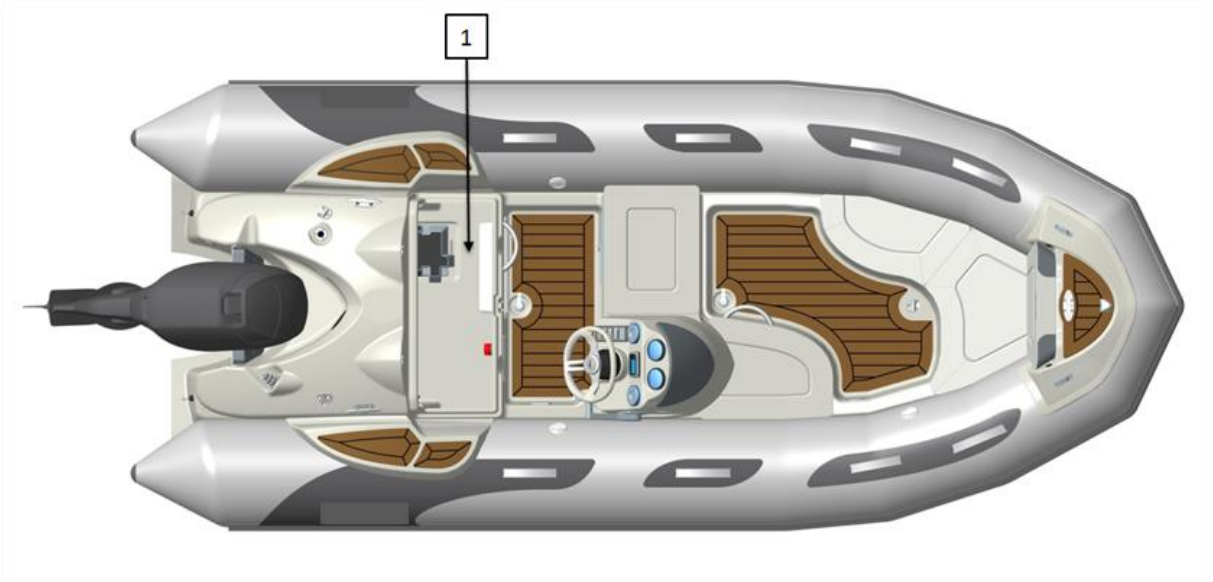

V -2-BESCHREIBUNG DER SICHERHEITSAUFKLEBER

⚠ WARNING	⚠ AVERTISSEMENTS
• DO NOT TOUCH BATTERY TERMINALS (SHOCK AND ACID HAZARDS) • DISCONNECT BOTH LEADS BEFORE REMOVING BATTERY • CONNECT RED LEAD TO POSITIVE (+) TERMINAL • CONNECT BLACK LEAD TO NEGATIVE (-) TERMINAL	• NE PAS TOUCHER LES TERMINAUX DE LA BATTERIE (RISQUE DE CHOC ELECTRIQUE ET DE CONTACT AVEC L' ACIDE DE LA BATTERIE) • DEBRANCHER LES 2 FILS DE SORTIE AVANT DE RETIRER LA BATTERIE • RELIER LE CABLE ROUGE A LA BORNE (+) • RELIER LE CABLE NOIR A LA BORNE (-) 1

⚠ WARNING	⚠ AVERTISSEMENTS
GASOLINE IS HIGHLY INFLAMMABLE AND EXPLOSIVE • STOP ENGINE BEFORE REFUELING • REFUEL IN WELL VENTILATED AREA • NEVER REFUEL WHILE SMOKING, AROUND SPARKS OR OPEN FLAME • AVOID SPILLING FUEL. WIPE UP ALL FUEL SPILLS IMMEDIATELY • LEAKING FUEL IS A FIRE HAZARD AND EXPLOSION HAZARD • INSPECT FUEL SYSTEM BEFORE EACH USE	L' ESSENCE EST TRES FORTEMENT INFLAMMABLE ET EXPLOSIVE • ARRETER LE MOTEUR AVANT TOUT REMPLISSAGE. • NE PAS FUMER LORS DU REMPLISSAGE. • FAIRE LE PLEIN DANS UN ENDROIT VENTILE. • EVITER DE RENVERSER DU CARBURANT. ESSUYER IMMEDIATEMENT TOUTES LES FLAQUES DE CARBURANT CREEES • LES FUITES DE CARBURANTS CONSTITUENT UN RISQUE D' INCENDIE ET D' EXPLOSION • VERIFIER LE CIRCUIT CARBURANT AVANT CHAQUE UTILISATION 2

POSITION DER SICHERHEITSAUFKLEBER

CAUTION	ATTENTION
IMPROPERLY TOWING YOUR BOAT CAN CAUSE SEVERE DAMAGE TO YOUR BOAT. • NEVER TOW IN OPEN SEAS • NEVER TOW ABOVE 6 KNOTS	UN REMORQUAGE INAPROPRIE PEUT ENDOMMAGER VOTRE BATEAU • NE PAS REMORQUER EN PLEINE MER • NE PAS REMORQUER A PLUS DE 6 NOEUDS 3

WARNING	AVERTISSEMENT
DO NOT LIFT THE BOAT WITH PASSENGERS ON BOARD	NE PAS SOULEVER LE BATEAU AVEC DES PASSAGERS A BORD 4

DANGER	DANGER
TO AVOID INJURY OR DEATH, SHUTT OFF ENGINE WHEN NEAR SWIMMERS OR PRIOR TO USING SWIN PLATFORM AND BOARDING LADDER	POUR EVITER DES BLESSURES OU LA MORT, COUPER LE MOTEUR EN APPROCHANT DE NAGEURS, ET AVANT TOUTE UTILISATION DE LA PLATEFORME ARRIERE OU DE L' ECHELLE DE BAIN 5

DANGER	DANGER
A FIRE EXTINGUISHER MUST BE CARRIED AT ALL TIMES	UN EXTINCTEUR DOIT ETRE DISPONIBLE EN PERMANENCE A BORD 6

Rue de l'Yser

33470, Gujan-Mestras

FRANCE

Z NAUTIC SAS AU CAPITAL DE 8 275 000 EUROS - SIRET : 812 206 340 000 83 - CODE APE : 3012Z - SIREN : 812 206 340 RCS BORDEAUX - N°TVA : FR81812206340